VÝPIS DVEŘÍ A OKEN

POZNÁMKY:

- **PŘED VÝROBOU VEŠKERÝCH PRVKŮ BUDOU PŘEMĚŘENY JEJICH STAVEBNÍ OTVORY NA STAVBĚ DLE SKUTEČNOSTI**
- **V MÍSTNOSTECH, KDE BUDE POUŽITO PŘIROZENÉ VĚTRÁNÍ, MUSÍ BÝT OKNA ZAJIŠTĚNA PROTI ROZBITÍ V DŮSLEDKU PRŮVANU**

STAVBA: **SOCIÁLNÍ BYDLENÍ MĚSTA LIBERCE PROJEKTOVÁ PŘÍPRAVA BYTOVÝ DŮM B**	PK HOŠEK hosek@pk-hosek.cz +420 732 437 160	Jan Hošek Mikulášovice 795 407 79 IČO:03454339	
MÍSTO: DR. MILADY HORÁKOVÉ 144/10, LIBEREC IV – PERŠTÝN, P.P.Č.4022 A 4024, K.Ú.LIBEREC	HLAVNÍ PROJEKTANT: JAN HOŠEK	ZODPOVĚDNÝ PROJEKTANT: JAN HOŠEK	VYPRACOVAL: JAN HOŠEK
INVESTOR: STATUTÁRNÍ MĚSTO LIBEREC NÁM. DR.E.BENEŠE 1, 460 59 LIBEREC 1 V.Z. TIBOREM BATTHYÁNYM, PRIMÁTOR MĚSTA	FORMÁT: 1xA4	DATUM: 09/2017	PARÉ ČÍSLO:
	STUPEŇ PD: DÚR–SP	ZAKÁZKA ČÍSLO: 2017122	
PROJEKTOVÁ ČÁST: D.1.1 ARCHITEKTONICKÉ A STAVEBNĚ TECHNICKÉ ŘEŠENÍ	ČÁST: **D.1.1.2**	MĚŘÍTKO: **1:50**	
VÝKRES: **VÝPIS DVEŘÍ A OKEN**			ČÍSLO VÝKRESU: **E.1.1**

POL.	SCHÉMA - POPIS	1.PP	1.NP	2.NP	3.NP	4.NP	5.NP	CELKEM
O1		1	-	-	-	-	-	1

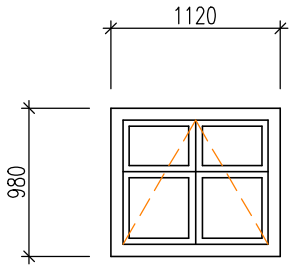

Výklopné

- **Okno musí být opatřené pojistkou proti průvanu**
- **Celé okno maximálně Uw=0,9 W/m2K**
- **Okno bude vybaveno vnitřním plast, a venkovním TIZN parapetem**

STAVEBNÍ OTVOR:	**1120/980**
RÁM:	**Plastový rám, 6-ti komorový systém, barva hnědá/bílá**
ZASKLENÍ:	**Izolační dvojsklo (4-16-4-16-4), s bezpečnostním konexem (bezpečnostní fólií)**
KOVÁNÍ:	**Čtyřpolohové (zavření, otevření, větrání, mikroventilace)**

O2		3	-	-	-	-	-	3

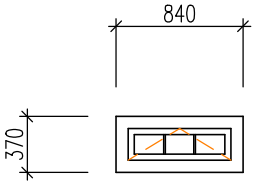

Výklopné

- **Okno musí být opatřené pojistkou proti průvanu**
- **Celé okno maximálně Uw=0,9 W/m2K**
- **Okno bude vybaveno vnitřním plast, a venkovním TIZN parapetem**

STAVEBNÍ OTVOR:	**840/370**
RÁM:	**Plastový rám, 6-ti komorový systém, barva hnědá/bílá**
ZASKLENÍ:	**Izolační dvojsklo (4-16-4-16-4), s bezpečnostním konexem (bezpečnostní fólií)**
KOVÁNÍ:	**Čtyřpolohové (zavření, otevření, větrání, mikroventilace)**

POL.	SCHÉMA - POPIS	1.PP	1.NP	2.NP	3.NP	4.NP	5.NP	CELKEM
O3		2	-	-	-	-	-	2

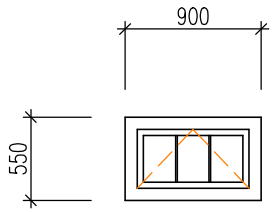

Výklopné

- **Okno musí být opatřené pojistkou proti průvanu**
- **Celé okno maximálně Uw=0,9 W/m2K**
- **Okno bude vybaveno vnitřním plast, a venkovním TIZN parapetem**

STAVEBNÍ OTVOR:	**900/550**
RÁM:	**Plastový rám, 6-ti komorový systém, barva hnědá/bílá**
ZASKLENÍ:	**Izolační dvojsklo (4-16-4-16-4), s bezpečnostním konexem (bezpečnostní fólií)**
KOVÁNÍ:	**Čtyřpolohové (zavření, otevření, větrání, mikroventilace)**

O4		1	-	-	-	-	-	1

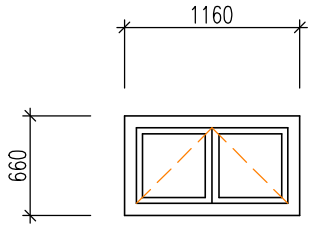

Výklopné

- **Okno musí být opatřené pojistkou proti průvanu**
- **Celé okno maximálně Uw=0,9 W/m2K**
- **Okno bude vybaveno vnitřním plast, a venkovním TIZN parapetem**

STAVEBNÍ OTVOR:	**900/550**
RÁM:	**Plastový rám, 6-ti komorový systém, barva hnědá/bílá**
ZASKLENÍ:	**Izolační dvojsklo (4-16-4-16-4), s bezpečnostním konexem (bezpečnostní fólií)**
KOVÁNÍ:	**Čtyřpolohové (zavření, otevření, větrání, mikroventilace)**

POL.	SCHÉMA - POPIS	1.PP	1.NP	2.NP	3.NP	4.NP	5.NP	CELKEM
O5		2	-	-	-	-	-	2

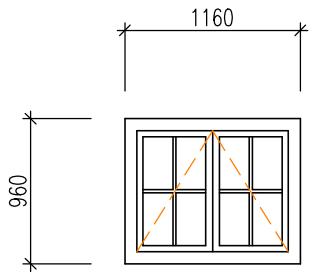

Výklopné

- **Okno musí být opatřené pojistkou proti průvanu**
- **Celé okno maximálně Uw=0,9 W/m2K**
- **Okno bude vybaveno vnitřním plast, a venkovním TIZN parapetem**

STAVEBNÍ OTVOR:	**1160/960**
RÁM:	**Plastový rám, 6-ti komorový systém, barva hnědá/bílá**
ZASKLENÍ:	**Izolační dvojsklo (4-16-4-16-4), s bezpečnostním konexem (bezpečnostní fólií)**
KOVÁNÍ:	**Čtyřpolohové (zavření, otevření, větrání, mikroventilace)**

O6		2	-	-	-	-	-	2

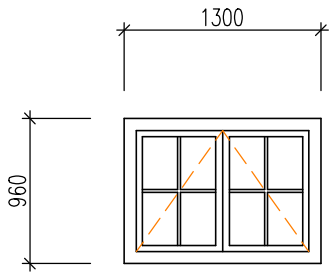

Výklopné

- **Okno musí být opatřené pojistkou proti průvanu**
- **Celé okno maximálně Uw=0,9 W/m2K**
- **Okno bude vybaveno vnitřním plast, a venkovním TIZN parapetem**

STAVEBNÍ OTVOR:	**1300/960**
RÁM:	**Plastový rám, 6-ti komorový systém, barva hnědá/bílá**
ZASKLENÍ:	**Izolační dvojsklo (4-16-4-16-4), s bezpečnostním konexem (bezpečnostní fólií)**
KOVÁNÍ:	**Čtyřpolohové (zavření, otevření, větrání, mikroventilace)**

POL.	SCHÉMA - POPIS	1.PP	1.NP	2.NP	3.NP	4.NP	5.NP	CELKEM
O7		1	-	-	-	-	-	1

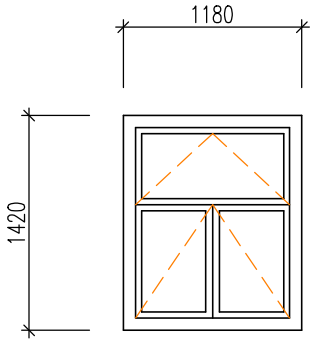

Výklopné

- **Okno musí být opatřené pojistkou proti průvanu**
- **Celé okno maximálně Uw=0,9 W/m2K**
- **Okno bude vybaveno vnitřním plast, a venkovním TIZN parapetem**

STAVEBNÍ OTVOR:	**1180/1420**
RÁM:	**Plastový rám, 6-ti komorový systém, barva hnědá/bílá**
ZASKLENÍ:	**Izolační dvojsklo (4-16-4-16-4), s bezpečnostním konexem (bezpečnostní fólií)**
KOVÁNÍ:	**Čtyřpolohové (zavření, otevření, větrání, mikroventilace)**

O8		1	-	-	-	-	-	1

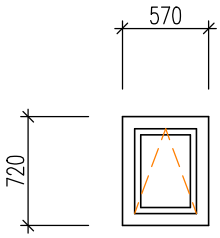

Výklopné

- **Okno musí být opatřené pojistkou proti průvanu**
- **Celé okno maximálně Uw=0,9 W/m2K**
- **Okno bude vybaveno vnitřním plast, a venkovním TIZN parapetem**

STAVEBNÍ OTVOR:	**570/720**
RÁM:	**Plastový rám, 6-ti komorový systém, barva hnědá/bílá**
ZASKLENÍ:	**Izolační dvojsklo (4-16-4-16-4), s bezpečnostním konexem (bezpečnostní fólií)**
KOVÁNÍ:	**Čtyřpolohové (zavření, otevření, větrání, mikroventilace)**

POL.	SCHÉMA - POPIS	1.PP	1.NP	2.NP	3.NP	4.NP	5.NP	CELKEM
O9		-	2	-	-	-	-	2

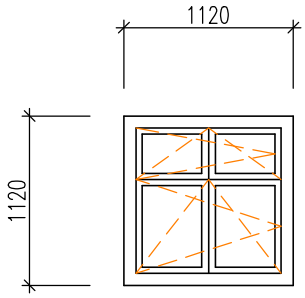

Výklopné a otevíravé

- **Okno musí být opatřené pojistkou proti průvanu**
- **Celé okno maximálně Uw=0,9 W/m2K**
- **Okno bude vybaveno vnitřním plast, a venkovním TIZN parapetem**

STAVEBNÍ OTVOR:	**1120/1120**
RÁM:	**Plastový rám, 6-ti komorový systém, barva hnědá/bílá**
ZASKLENÍ:	**Izolační dvojsklo (4-16-4-16-4)**
KOVÁNÍ:	**Čtyřpolohové (zavření, otevření, větrání, mikroventilace)**

O10		-	1	-	-	-	-	1

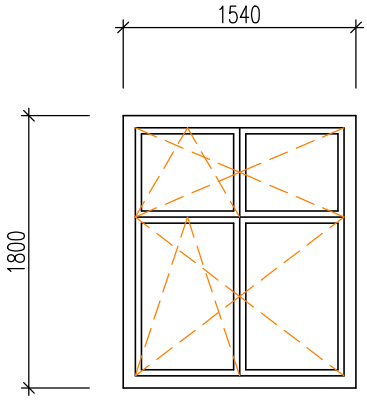

Výklopné a otevíravé

- **Okno musí být opatřené pojistkou proti průvanu**
- **Celé okno maximálně Uw=0,9 W/m2K**
- **Okno bude vybaveno vnitřním plast, a venkovním TIZN parapetem**

STAVEBNÍ OTVOR:	**1540/1800**
RÁM:	**Plastový rám, 6-ti komorový systém, barva hnědá/bílá**
ZASKLENÍ:	**Izolační dvojsklo (4-16-4-16-4)**
KOVÁNÍ:	**Čtyřpolohové (zavření, otevření, větrání, mikroventilace)**

POL.	SCHÉMA - POPIS	1.PP	1.NP	2.NP	3.NP	4.NP	5.NP	CELKEM
O11		-	2	-	-	-	-	2

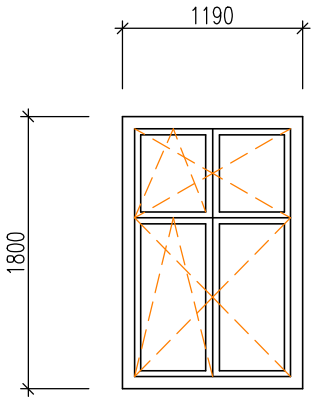

Výklopné a otevíravé

- **Okno musí být opatřené pojistkou proti průvanu**
- **Celé okno maximálně Uw=0,9 W/m2K**
- **Okno bude vybaveno vnitřním plast, a venkovním TIZN parapetem**

STAVEBNÍ OTVOR:	**1190/1800**
RÁM:	**Plastový rám, 6-ti komorový systém, barva hnědá/bílá**
ZASKLENÍ:	**Izolační trojsklo (4-16-4-16-4), s bezpečnostním konexem (bezpečnostní fólií)**
KOVÁNÍ:	**Čtyřpolohové (zavření, otevření, větrání, mikroventilace)**

O12		-	-	2	-	-	-	2

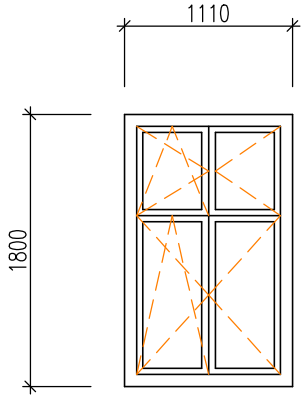

Výklopné a otevíravé

- **Okno musí být opatřené pojistkou proti průvanu**
- **Celé okno maximálně Uw=0,9 W/m2K**
- **Okno bude vybaveno vnitřním plast, a venkovním TIZN parapetem**

STAVEBNÍ OTVOR:	**1110/1800**
RÁM:	**Plastový rám, 6-ti komorový systém, barva hnědá/bílá**
ZASKLENÍ:	**Izolační trojsklo (4-16-4-16-4)**
KOVÁNÍ:	**Čtyřpolohové (zavření, otevření, větrání, mikroventilace)**

POL.	SCHÉMA - POPIS	1.PP	1.NP	2.NP	3.NP	4.NP	5.NP	CELKEM
O13		-	1	-	-	-	-	1

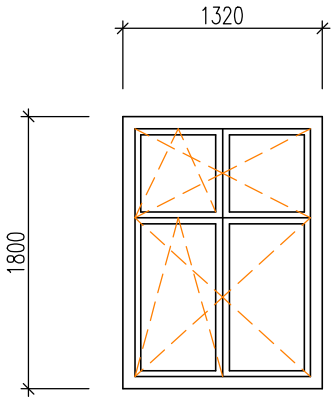

Výklopné a otevíravé

- **Okno musí být opatřené pojistkou proti průvanu**
- **Celé okno maximálně Uw=0,9 W/m2K**
- **Okno bude vybaveno vnitřním plast, a venkovním TIZN parapetem**

STAVEBNÍ OTVOR:	**1320/1800**
RÁM:	**Plastový rám, 6-ti komorový systém, barva hnědá/bílá**
ZASKLENÍ:	**Izolační trojsklo (4-16-4-16-4), s bezpečnostním konexem (bezpečnostní fólií)**
KOVÁNÍ:	**Čtyřpolohové (zavření, otevření, větrání, mikroventilace)**

O14		-	1	-	-	-	-	1

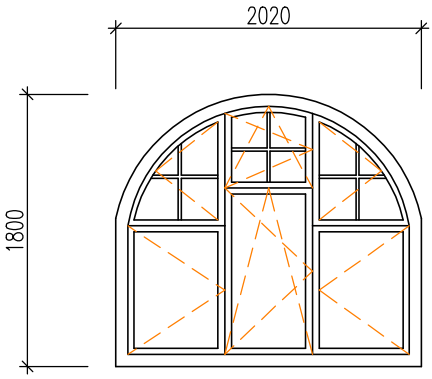

Výklopné a otevíravé

- **Okno musí být opatřené pojistkou proti průvanu**
- **Celé okno maximálně Uw=0,9 W/m2K**
- **Okno bude vybaveno vnitřním plast, a venkovním TIZN parapetem**

STAVEBNÍ OTVOR:	**2020/1800**
RÁM:	**Plastový rám, 6-ti komorový systém, barva hnědá/bílá**
ZASKLENÍ:	**Izolační dvojsklo (4-16-4-16-4)**
KOVÁNÍ:	**Čtyřpolohové (zavření, otevření, větrání, mikroventilace)**

POL.	SCHÉMA - POPIS	1.PP	1.NP	2.NP	3.NP	4.NP	5.NP	CELKEM
O15		-	2	2	-	-	-	4

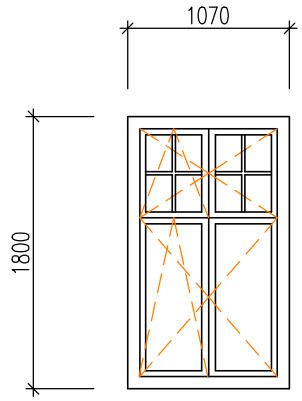

Výklopné a otevíravé

- **Okno musí být opatřené pojistkou proti průvanu**
- **Celé okno maximálně Uw=0,9 W/m2K**
- **Okno bude vybaveno vnitřním plast, a venkovním TIZN parapetem**

STAVEBNÍ OTVOR:	**1070/1800**
RÁM:	**Plastový rám, 6-ti komorový systém, barva hnědá/bílá**
ZASKLENÍ:	**Izolační dvojsklo (4-16-4-16-4)**
KOVÁNÍ:	**Čtyřpolohové (zavření, otevření, větrání, mikroventilace)**

O16		-	1	1	-	-	-	2

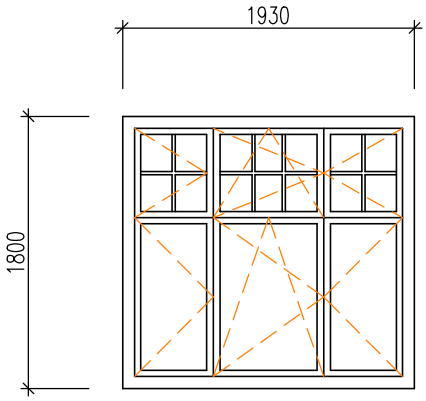

Výklopné a otevíravé

- **Okno musí být opatřené pojistkou proti průvanu**
- **Celé okno maximálně Uw=0,9 W/m2K**
- **Okno bude vybaveno vnitřním plast, a venkovním TIZN parapetem**

STAVEBNÍ OTVOR:	**1930/1800**
RÁM:	**Plastový rám, 6-ti komorový systém, barva hnědá/bílá**
ZASKLENÍ:	**Izolační dvojsklo (4-16-4-16-4)**
KOVÁNÍ:	**Čtyřpolohové (zavření, otevření, větrání, mikroventilace)**

POL.	SCHÉMA - POPIS	1.PP	1.NP	2.NP	3.NP	4.NP	5.NP	CELKEM
O17		-	1	1	1	-	-	3

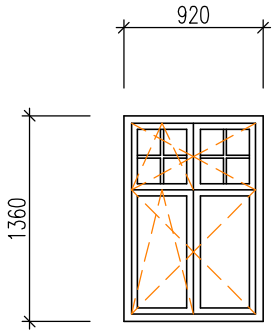

Výklopné a otevíravé

- **Okno musí být opatřené pojistkou proti průvanu**
- **Celé okno maximálně Uw=0,9 W/m2K**
- **Okno bude vybaveno vnitřním plast, a venkovním TIZN parapetem**

STAVEBNÍ OTVOR:	**980/1420**
RÁM:	**Plastový rám, 6-ti komorový systém, barva hnědá/bílá**
ZASKLENÍ:	**Izolační dvojsklo (4-16-4-16-4)**
KOVÁNÍ:	**Čtyřpolohové (zavření, otevření, větrání, mikroventilace)**

O18		-	1	1	1	-	-	3

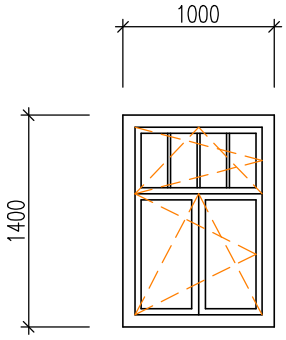

Výklopné a otevíravé

- **Okno musí být opatřené pojistkou proti průvanu**
- **Celé okno maximálně Uw=0,9 W/m2K**
- **Okno bude vybaveno vnitřním plast, a venkovním TIZN parapetem**

STAVEBNÍ OTVOR:	**1000/1400**
RÁM:	**Plastový rám, 6-ti komorový systém, barva hnědá/bílá**
ZASKLENÍ:	**Izolační dvojsklo (4-16-4-16-4)**
KOVÁNÍ:	**Čtyřpolohové (zavření, otevření, větrání, mikroventilace)**

POL.	SCHÉMA - POPIS	1.PP	1.NP	2.NP	3.NP	4.NP	5.NP	CELKEM
O19		-	1	1	-	-	-	2

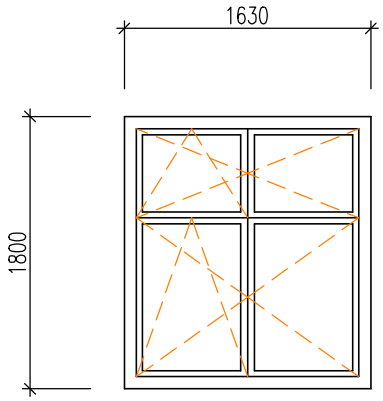

Výklopné a otevíravé

- **Okno musí být opatřené pojistkou proti průvanu**
- **Celé okno maximálně Uw=0,9 W/m2K**
- **Okno bude vybaveno vnitřním plast, a venkovním TIZN parapetem**

STAVEBNÍ OTVOR:	**1630/1800**
RÁM:	**Plastový rám, 6-ti komorový systém, barva hnědá/bílá**
ZASKLENÍ:	**Izolační dvojsklo (4-16-4-16-4)**
KOVÁNÍ:	**Čtyřpolohové (zavření, otevření, větrání, mikroventilace)**

O20		-	1	-	-	-	-	1

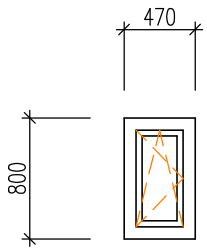

Výklopné a otevíravé

- **Okno musí být opatřené pojistkou proti průvanu**
- **Celé okno maximálně Uw=0,9 W/m2K**
- **Okno bude vybaveno vnitřním plast, a venkovním TIZN parapetem**

STAVEBNÍ OTVOR:	**470/800**
RÁM:	**Plastový rám, 6-ti komorový systém, barva hnědá/bílá**
ZASKLENÍ:	**Izolační dvojsklo (4-16-4-16-4)**
KOVÁNÍ:	**Čtyřpolohové (zavření, otevření, větrání, mikroventilace)**

POL.	SCHÉMA - POPIS	1.PP	1.NP	2.NP	3.NP	4.NP	5.NP	CELKEM
O21		-	-	1	-	-	-	1

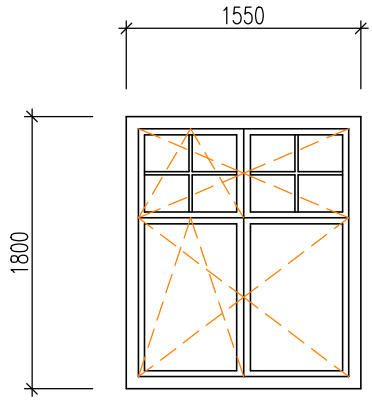

Výklopné a otevíravé

- **Okno musí být opatřené pojistkou proti průvanu**
- **Celé okno maximálně Uw=0,9 W/m2K**
- **Okno bude vybaveno vnitřním plast, a venkovním TIZN parapetem**

STAVEBNÍ OTVOR:	**1550/1800**
RÁM:	**Plastový rám, 6-ti komorový systém, barva hnědá/bílá**
ZASKLENÍ:	**Izolační trojsklo (4-16-4-16-4)**
KOVÁNÍ:	**Čtyřpolohové (zavření, otevření, větrání, mikroventilace)**

O22		-	-	1	-	-	-	1

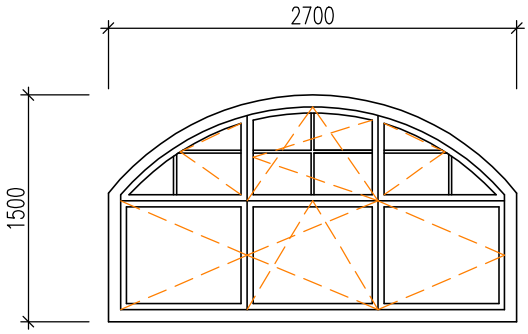

Výklopné a otevíravé

- **Okno musí být opatřené pojistkou proti průvanu**
- **Celé okno maximálně Uw=0,9 W/m2K**
- **Okno bude vybaveno vnitřním plast, a venkovním TIZN parapetem**

STAVEBNÍ OTVOR:	**2700/1500**
RÁM:	**Plastový rám, 6-ti komorový systém, barva hnědá/bílá**
ZASKLENÍ:	**Izolační dvojsklo (4-16-4-16-4)**
KOVÁNÍ:	**Čtyřpolohové (zavření, otevření, větrání, mikroventilace)**

POL.	SCHÉMA - POPIS	1.PP	1.NP	2.NP	3.NP	4.NP	5.NP	CELKEM
O23		-	-	1	-	-	-	1

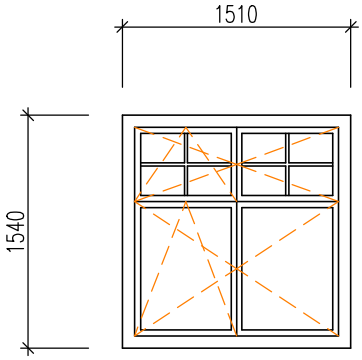

Výklopné a otevíravé

- **Okno musí být opatřené pojistkou proti průvanu**
- **Celé okno maximálně Uw=0,9 W/m2K**
- **Okno bude vybaveno vnitřním plast, a venkovním TIZN parapetem**

STAVEBNÍ OTVOR:	**1510/1540**
RÁM:	**Plastový rám, 6-ti komorový systém, barva hnědá/bílá**
ZASKLENÍ:	**Izolační dvojsklo (4-16-4-16-4)**
KOVÁNÍ:	**Čtyřpolohové (zavření, otevření, větrání, mikroventilace)**

O24		-	-	1	-	-	-	1

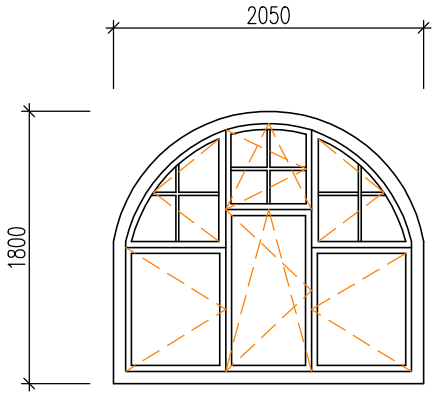

Výklopné a otevíravé

- **Okno musí být opatřené pojistkou proti průvanu**
- **Celé okno maximálně Uw=0,9 W/m2K**
- **Okno bude vybaveno vnitřním plast, a venkovním TIZN parapetem**

STAVEBNÍ OTVOR:	**2050/1800**
RÁM:	**Plastový rám, 6-ti komorový systém, barva hnědá/bílá**
ZASKLENÍ:	**Izolační dvojsklo (4-16-4-16-4)**
KOVÁNÍ:	**Čtyřpolohové (zavření, otevření, větrání, mikroventilace)**

POL.	SCHÉMA - POPIS	1.PP	1.NP	2.NP	3.NP	4.NP	5.NP	CELKEM
O25		-	-	-	6	-	-	6

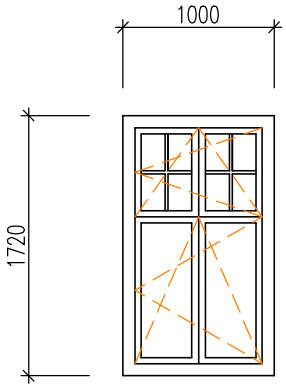

Výklopné a otevíravé

- **Okno musí být opatřené pojistkou proti průvanu**
- **Celé okno maximálně Uw=0,9 W/m2K**
- **Okno bude vybaveno vnitřním plast, a venkovním TIZN parapetem**

STAVEBNÍ OTVOR:	**1000/1720**
RÁM:	**Plastový rám, 6-ti komorový systém, barva hnědá/bílá**
ZASKLENÍ:	**Izolační trojsklo (4-16-4-16-4)**
KOVÁNÍ:	**Čtyřpolohové (zavření, otevření, větrání, mikroventilace)**

O26		-	-	-	1	-	-	1

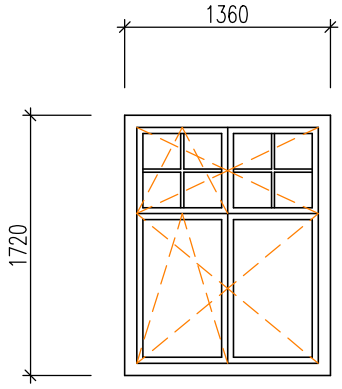

Výklopné a otevíravé

- **Okno musí být opatřené pojistkou proti průvanu**
- **Celé okno maximálně Uw=0,9 W/m2K**
- **Okno bude vybaveno vnitřním plast, a venkovním TIZN parapetem**

STAVEBNÍ OTVOR:	**1360/1720**
RÁM:	**Plastový rám, 6-ti komorový systém, barva hnědá/bílá**
ZASKLENÍ:	**Izolační dvojsklo (4-16-4-16-4)**
KOVÁNÍ:	**Čtyřpolohové (zavření, otevření, větrání, mikroventilace)**

POL.	SCHÉMA - POPIS	1.PP	1.NP	2.NP	3.NP	4.NP	5.NP	CELKEM
O27		-	-	-	1	-	-	1

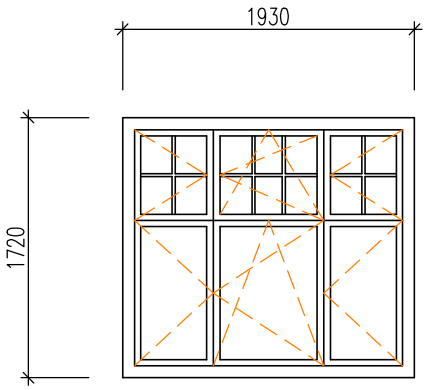

Výklopné a otevíravé

- **Okno musí být opatřené pojistkou proti průvanu**
- **Celé okno maximálně Uw=0,9 W/m2K**
- **Okno bude vybaveno vnitřním plast, a venkovním TIZN parapetem**

STAVEBNÍ OTVOR:	**1930/1720**
RÁM:	**Plastový rám, 6-ti komorový systém, barva hnědá/bílá**
ZASKLENÍ:	**Izolační dvojsklo (4-16-4-16-4)**
KOVÁNÍ:	**Čtyřpolohové (zavření, otevření, větrání, mikroventilace)**

O28		-	-	-	1	-	-	1

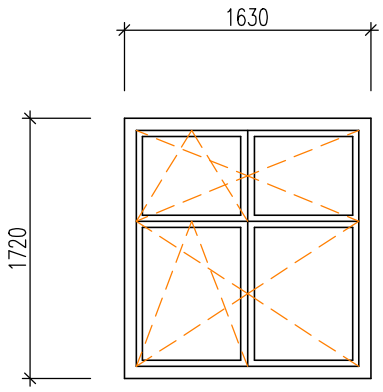

Výklopné a otevíravé

- **Okno musí být opatřené pojistkou proti průvanu**
- **Celé okno maximálně Uw=0,9 W/m2K**
- **Okno bude vybaveno vnitřním plast, a venkovním TIZN parapetem**

STAVEBNÍ OTVOR:	**1630/1720**
RÁM:	**Plastový rám, 6-ti komorový systém, barva hnědá/bílá**
ZASKLENÍ:	**Izolační dvojsklo (4-16-4-16-4)**
KOVÁNÍ:	**Čtyřpolohové (zavření, otevření, větrání, mikroventilace)**

POL.	SCHÉMA - POPIS	1.PP	1.NP	2.NP	3.NP	4.NP	5.NP	CELKEM
O29		-	-	-	1	-	-	1

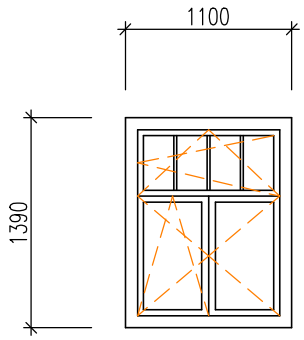

Výklopné a otevíravé

- **Okno musí být opatřené pojistkou proti průvanu**
- **Celé okno maximálně Uw=0,9 W/m2K**
- **Okno bude vybaveno vnitřním plast, a venkovním TIZN parapetem**

STAVEBNÍ OTVOR:	**1100/1390**
RÁM:	**Plastový rám, 6-ti komorový systém, barva hnědá/bílá**
ZASKLENÍ:	**Izolační dvojsklo (4-16-4-16-4)**
KOVÁNÍ:	**Čtyřpolohové (zavření, otevření, větrání, mikroventilace)**

O30		-	-	-	1	-	-	1

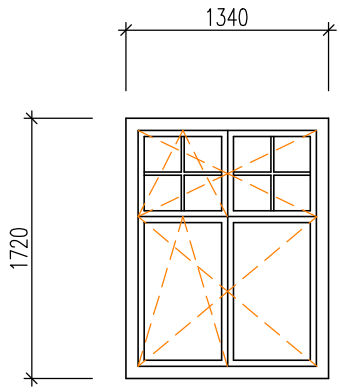

Výklopné a otevíravé

- **Okno musí být opatřené pojistkou proti průvanu**
- **Celé okno maximálně Uw=0,9 W/m2K**
- **Okno bude vybaveno vnitřním plast, a venkovním TIZN parapetem**

STAVEBNÍ OTVOR:	**1340/1720**
RÁM:	**Plastový rám, 6-ti komorový systém, barva hnědá/bílá**
ZASKLENÍ:	**Izolační dvojsklo (4-16-4-16-4)**
KOVÁNÍ:	**Čtyřpolohové (zavření, otevření, větrání, mikroventilace)**

POL.	SCHÉMA - POPIS	1.PP	1.NP	2.NP	3.NP	4.NP	5.NP	CELKEM
O31		-	-	-	1	-	-	1

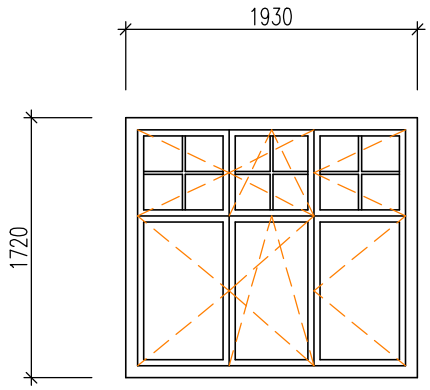

Výklopné a otevíravé

- **Okno musí být opatřené pojistkou proti průvanu**
- **Celé okno maximálně Uw=0,9 W/m2K**
- **Okno bude vybaveno vnitřním plast, a venkovním TIZN parapetem**

STAVEBNÍ OTVOR:	**1930/1720**
RÁM:	**Plastový rám, 6-ti komorový systém, barva hnědá/bílá**
ZASKLENÍ:	**Izolační dvojsklo (4-16-4-16-4)**
KOVÁNÍ:	**Čtyřpolohové (zavření, otevření, větrání, mikroventilace)**

O32		-	-	-	-	2	-	2

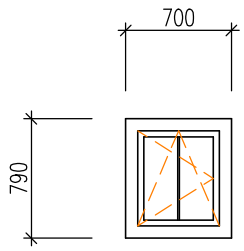

Výklopné a otevíravé

- **Okno musí být opatřené pojistkou proti průvanu**
- **Celé okno maximálně Uw=0,9 W/m2K**
- **Okno bude vybaveno vnitřním plast, a venkovním TIZN parapetem**

STAVEBNÍ OTVOR:	**700/790**
RÁM:	**Plastový rám, 6-ti komorový systém, barva hnědá/bílá**
ZASKLENÍ:	**Izolační dvojsklo (4-16-4-16-4)**
KOVÁNÍ:	**Čtyřpolohové (zavření, otevření, větrání, mikroventilace)**

POL.	SCHÉMA - POPIS	1.PP	1.NP	2.NP	3.NP	4.NP	5.NP	CELKEM
O33		-	-	-	-	1	-	1

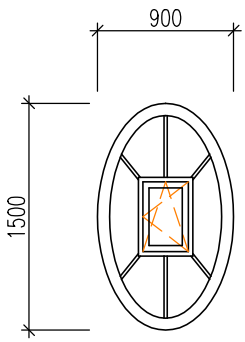

Výklopné a otevíravé

- **Okno musí být opatřené pojistkou proti průvanu**
- **Celé okno maximálně Uw=0,9 W/m2K**
- **Okno bude vybaveno vnitřním plast, a venkovním TIZN parapetem**

STAVEBNÍ OTVOR:	**900/1500**
RÁM:	**Plastový rám, 6-ti komorový systém, barva hnědá/bílá**
ZASKLENÍ:	**Izolační dvojsklo (4-16-4-16-4)**
KOVÁNÍ:	**Čtyřpolohové (zavření, otevření, větrání, mikroventilace)**

O34		-	-	-	-	2	-	2

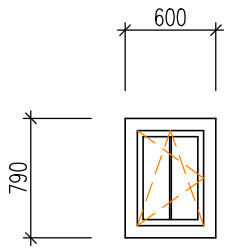

Výklopné a otevíravé

- **Okno musí být opatřené pojistkou proti průvanu**
- **Celé okno maximálně Uw=0,9 W/m2K**
- **Okno bude vybaveno vnitřním plast, a venkovním TIZN parapetem**

STAVEBNÍ OTVOR:	**600/790**
RÁM:	**Plastový rám, 6-ti komorový systém, barva hnědá/bílá**
ZASKLENÍ:	**Izolační dvojsklo (4-16-4-16-4)**
KOVÁNÍ:	**Čtyřpolohové (zavření, otevření, větrání, mikroventilace)**

POL.	SCHÉMA - POPIS	1.PP	1.NP	2.NP	3.NP	4.NP	5.NP	CELKEM
O35		-	-	1	-	-	-	1

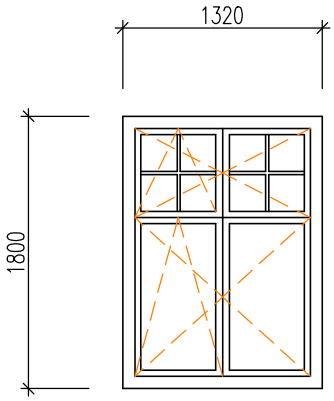

Výklopné a otevíravé

- **Okno musí být opatřené pojistkou proti průvanu**
- **Celé okno maximálně Uw=0,9 W/m2K**
- **Okno bude vybaveno vnitřním plast, a venkovním TIZN parapetem**

STAVEBNÍ OTVOR:	**1320/1800**
RÁM:	**Plastový rám, 6-ti komorový systém, barva hnědá/bílá**
ZASKLENÍ:	**Izolační trojsklo (4-16-4-16-4)**
KOVÁNÍ:	**Čtyřpolohové (zavření, otevření, větrání, mikroventilace)**

O36		-	1	-	-	-	-	1

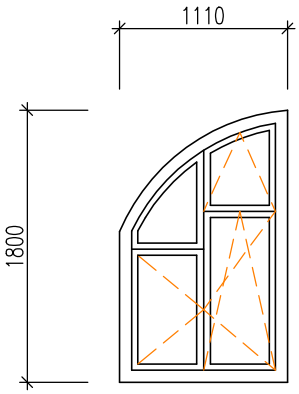

Výklopné a otevíravé

- **Okno musí být opatřené pojistkou proti průvanu**
- **Celé okno maximálně Uw=0,9 W/m2K**
- **Okno bude vybaveno vnitřním plast, a venkovním TIZN parapetem**

STAVEBNÍ OTVOR:	**1110/1800**
RÁM:	**Plastový rám, 6-ti komorový systém, barva hnědá/bílá**
ZASKLENÍ:	**Izolační trojsklo (4-16-4-16-4), s bezpečnostním konexem (bezpečnostní fólií)**
KOVÁNÍ:	**Čtyřpolohové (zavření, otevření, větrání, mikroventilace)**

POL.	SCHÉMA - POPIS	1.PP	1.NP	2.NP	3.NP	4.NP	5.NP	CELKEM
O37		-	1	-	-	-	-	1

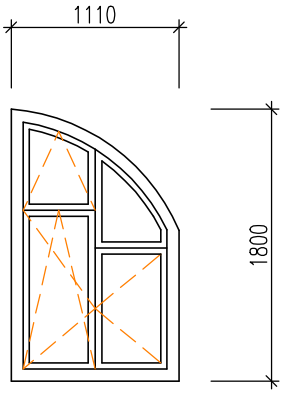

Výklopné a otevíravé

- **Okno musí být opatřené pojistkou proti průvanu**
- **Celé okno maximálně Uw=0,9 W/m2K**
- **Okno bude vybaveno vnitřním plast, a venkovním TIZN parapetem**

STAVEBNÍ OTVOR:	**1110/1800**
RÁM:	**Plastový rám, 6-ti komorový systém, barva hnědá/bílá**
ZASKLENÍ:	**Izolační trojsklo (4-16-4-16-4), s bezpečnostním konexem (bezpečnostní fólií)**
KOVÁNÍ:	**Čtyřpolohové (zavření, otevření, větrání, mikroventilace)**

O38		-	-	1	-	-	-	1

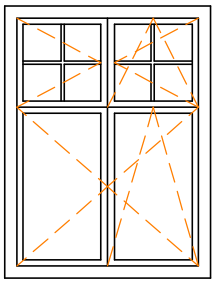

Výklopné a otevíravé

- **Okno musí být opatřené pojistkou proti průvanu**
- **Celé okno maximálně Uw=0,9 W/m2K**
- **Okno bude vybaveno vnitřním plast, a venkovním TIZN parapetem**

STAVEBNÍ OTVOR:	**1110/1800**
RÁM:	**Plastový rám, 6-ti komorový systém, barva hnědá/bílá**
ZASKLENÍ:	**Izolační trojsklo (4-16-4-16-4)**
KOVÁNÍ:	**Čtyřpolohové (zavření, otevření, větrání, mikroventilace)**

POL.	SCHÉMA - POPIS	1.PP	1.NP	2.NP	3.NP	4.NP	5.NP	CELKEM
O39		-	-	-	1	-	-	1

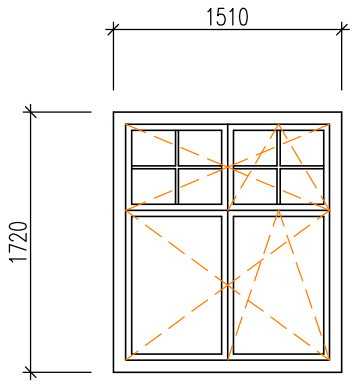

Výklopné a otevíravé

- **Okno musí být opatřené pojistkou proti průvanu**
- **Celé okno maximálně Uw=0,9 W/m2K**
- **Okno bude vybaveno vnitřním plast, a venkovním TIZN parapetem**

STAVEBNÍ OTVOR:	**1110/1800**
RÁM:	**Plastový rám, 6-ti komorový systém, barva hnědá/bílá**
ZASKLENÍ:	**Izolační trojsklo (4-16-4-16-4)**
KOVÁNÍ:	**Čtyřpolohové (zavření, otevření, větrání, mikroventilace)**

POL.	SCHÉMA - POPIS	1.PP	1.NP	2.NP	3.NP	4.NP	5.NP	CELKEM
D1		1	-	-	-	-	-	1

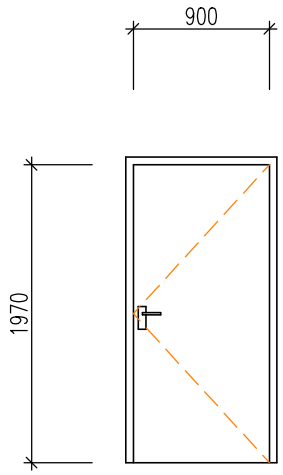

Jednokřídlé dveře, levé

- **Dveře budou opatřeny AL prahem**
- **Rám přízpůspobit KZS**

STAVEBNÍ OTVOR:	**1000/2020**
RÁM:	**Plastová zárubeň - 6-ti komorový systém - barva odstín hnědá**
KŘÍDLO:	**Plastové křídlo tepelněizolační - barva odstín hnědá**
KOVÁNÍ:	**Klika / Klika - nerez, bezpečnostní kování**

D2								
	Levé	-	-	-	-	-	-	-
	Pravé	1	-	-	-	-	-	1

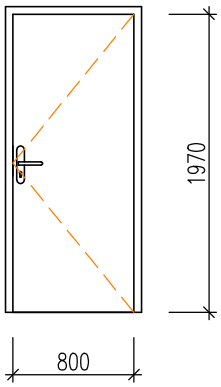

Jednokřídlé dveře, ocelová zárubeň
s požární odolností EW 30 DP3 min

Povrch křídla lakovaný hladký

STAVEBNÍ OTVOR:	**900/2020**
RÁM:	**Ocelová zárubeň - barva bílá, s požární odolností EW 30 DP3 min**
KŘÍDLO:	**Materlál dřevotříska (DTD) - bílá, s požární odolností EW 30 DP3 mln**
KOVÁNÍ:	**Klika / Klika - nerez, bezpečnostní kování**

POL.	SCHÉMA - POPIS		1.PP	1.NP	2.NP	3.NP	4.NP	5.NP	CELKEM
D3	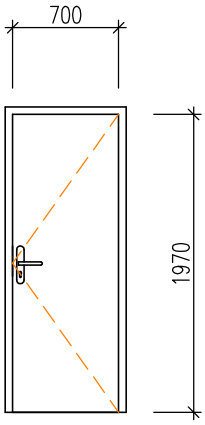	Levé	4	-	-	-	-	-	4
		Pravé	2	-	-	-	-	-	2
		Jednokřídlé dveře, ocelová zárubeň Povrch křídla lakovaný hladký Dveře budou označeny číselným štítkem s označením jednotlivých bytů.							
	STAVEBNÍ OTVOR:	800/2020							
	RÁM:	Ocelová zárubeň - barva bílá							
	KŘÍDLO:	Materiál dřevotříska (DTD) - bílá, větrací mřížka							
	KOVÁNÍ:	Klika / Klika - nerez, bezpečnostní kování							
D4	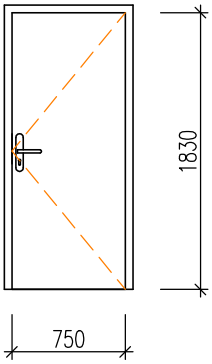	Levé	1	-	-	-	-	-	1
		Pravé	1	-	-	-	-	-	1
		Jednokřídlé dveře, ocelová zárubeň Povrch křídla lakovaný hladký Dveře budou označeny číselným štítkem s označením jednotlivých bytů.							
	STAVEBNÍ OTVOR:	850/1880							
	RÁM:	Ocelová zárubeň - barva bílá							
	KŘÍDLO:	Materiál dřevotříska (DTD) - bílá, větrací mřížka							
	KOVÁNÍ:	Klika / Klika - nerez, bezpečnostní kování							

POL.	SCHÉMA - POPIS		1.PP	1.NP	2.NP	3.NP	4.NP	5.NP	CELKEM
D5	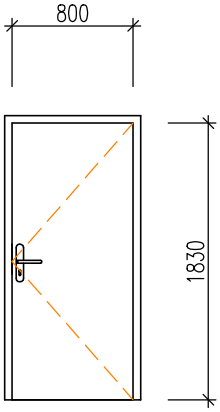	Levé	-	-	-	-	-	-	-
		Pravé	1	-	-	-	-	-	1
		Jednokřídlé dveře, ocelová zárubeň Povrch křídla lakovaný hladký Dveře budou označeny číselným štítkem s označením jednotlivých bytů.							
	STAVEBNÍ OTVOR:	900/1880							
	RÁM:	Ocelová zárubeň - barva bílá							
	KŘÍDLO:	Materiál dřevotříska (DTD) - bílá, větrací mřížka							
	KOVÁNÍ:	Klika / Klika - nerez, bezpečnostní kování							
D6	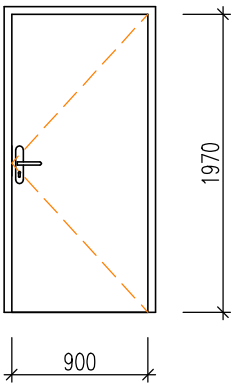	Levé	2	-	-	-	-	-	2
		Pravé	-	-	-	-	-	-	-
		Jednokřídlé dveře, ocelová zárubeň Povrch křídla lakovaný hladký Dveře budou označeny číselným štítkem s označením jednotlivých bytů.							
	STAVEBNÍ OTVOR:	1000/2020							
	RÁM:	Ocelová zárubeň - barva bílá							
	KŘÍDLO:	Materiál dřevotříska (DTD) - bílá, větrací mřížka							
	KOVÁNÍ:	Klika / Klika - nerez, bezpečnostní kování							

POL.	SCHÉMA - POPIS		1.PP	1.NP	2.NP	3.NP	4.NP	5.NP	CELKEM
D7		Levé	-	2	2	4	-	-	8
		Pravé	-	2	1	-	-	-	3

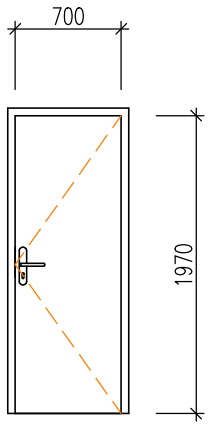

Jednokřídlé dveře, ocelová zárubeň

Povrch křídla lakovaný hladký

STAVEBNÍ OTVOR:	**800/2020**
RÁM:	**Ocelová zárubeň - barva bílá**
KŘÍDLO:	**Materiál dřevotřiska (DTD) - bílá**
KOVÁNÍ:	**Klika / Klika - nerez, bezpečnostní kování**

D8		Levé	-	2	2	3	-	-	7
		Pravé	-	1	1	-	-	-	2

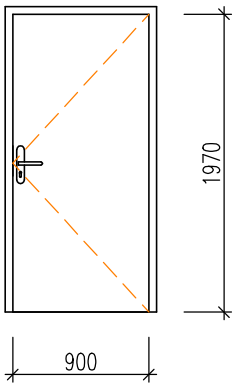

Jednokřídlé dveře, ocelová zárubeň
s požární odolností EW 30 DP3 min

Povrch křídla lakovaný hladký
Dveře budou označeny číselným štítkem
s označením jednotlivých bytů.

STAVEBNÍ OTVOR:	**1000/2020**
RÁM:	**Ocelová zárubeň - barva bílá, s požární odolností EW 30 DP3 min**
KŘÍDLO:	**Materiál dřevotřiska (DTD) - bílá, s požární odolností EW 30 DP3 min**
KOVÁNÍ:	**Klika / Klika - nerez, bezpečnostní kování**

POL.	SCHÉMA - POPIS		1.PP	1.NP	2.NP	3.NP	4.NP	5.NP	CELKEM
D9		Levé	-	1	1	-	5	-	7
		Pravé	-	1	1	4	2	-	8

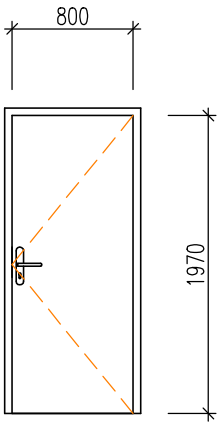

Jednokřídlé dveře, ocelová zárubeň

Povrch křídla lakovaný hladký

STAVEBNÍ OTVOR:	900/2020
RÁM:	Ocelová zárubeň - barva bílá
KŘÍDLO:	Materiál dřevotříska (DTD) - bílá
KOVÁNÍ:	Klika / Klika - nerez, bezpečnostní kování

D10		-	1	-	-	-	-	1

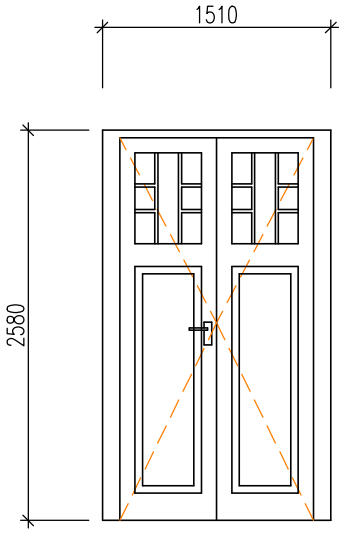

Dvoukřídlé dveře

Dveře budou opatřeny AL prahem

Rám přízpůspoblt KZS

STAVEBNÍ OTVOR:	1510/2580
RÁM:	Plastová zárubeň - 6-ti komorový systém - barva odstín hnědá
KŘÍDLO:	Plastové křídlo tepelnělzolační - barva odstín hnědá
KOVÁNÍ:	Klika / Klika - nerez, bezpečnostní kování

POL.	SCHÉMA - POPIS		1.PP	1.NP	2.NP	3.NP	4.NP	5.NP	CELKEM
D11	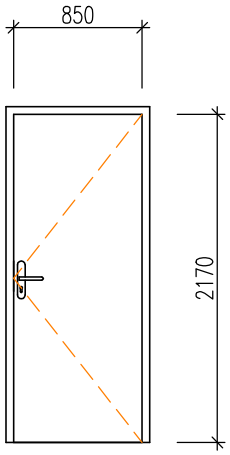	Levé	-	-	-	1	-	-	1
		Pravé	-	-	-	-	-	-	-
		Jednokřídlé dveře, ocelová zárubeň s požární odolností EW 30 DP3 min Povrch křídla lakovaný hladký							
	STAVEBNÍ OTVOR:	950/2220							
	RÁM:	Ocelová zárubeň - barva bílá, s požární odolností EW 30 DP3 min							
	KŘÍDLO:	Materiál dřevotříska (DTD) - bílá, s požární odolností EW 30 DP3 min							
	KOVÁNÍ:	Klika / Klika - nerez, bezpečnostní kování							
D12	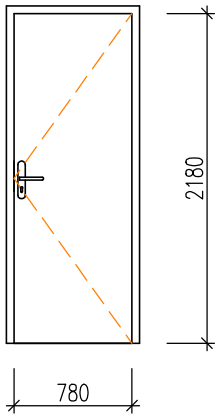	Levé	-	-	-	-	1	-	1
		Pravé	-	-	-	-	-	-	-
		Jednokřídlé dveře, ocelová zárubeň s požární odolností EW 30 DP3 min Povrch křídla lakovaný hladký							
	STAVEBNÍ OTVOR:	1000/2230							
	RÁM:	Ocelová zárubeň - barva bílá, s požární odolností EW 30 DP3 min							
	KŘÍDLO:	Materiál dřevotříska (DTD) - bílá, s požární odolností EW 30 DP3 mln							
	KOVÁNÍ:	Klika / Klika - nerez, bezpečnostní kování							