ŘEZ B-B

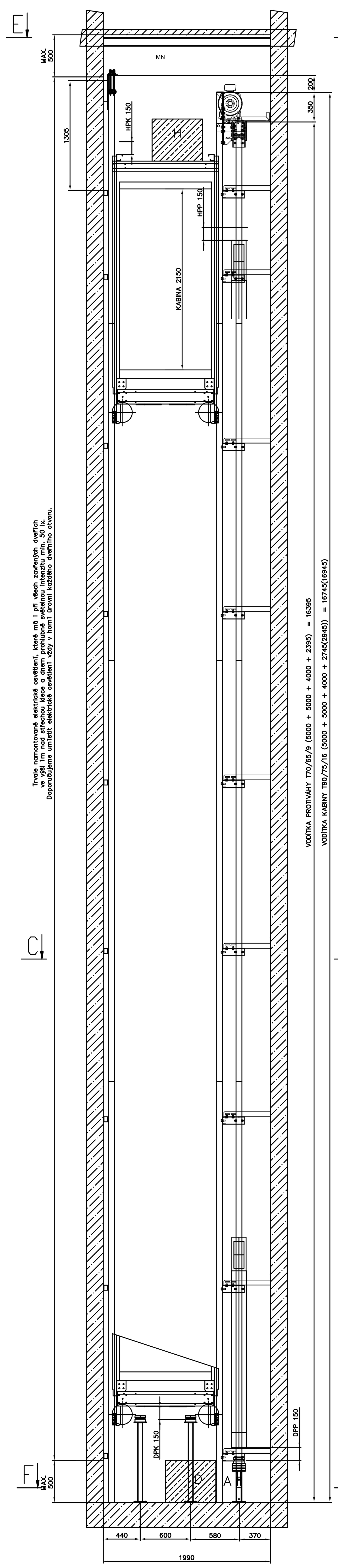

ŘEZ A-A

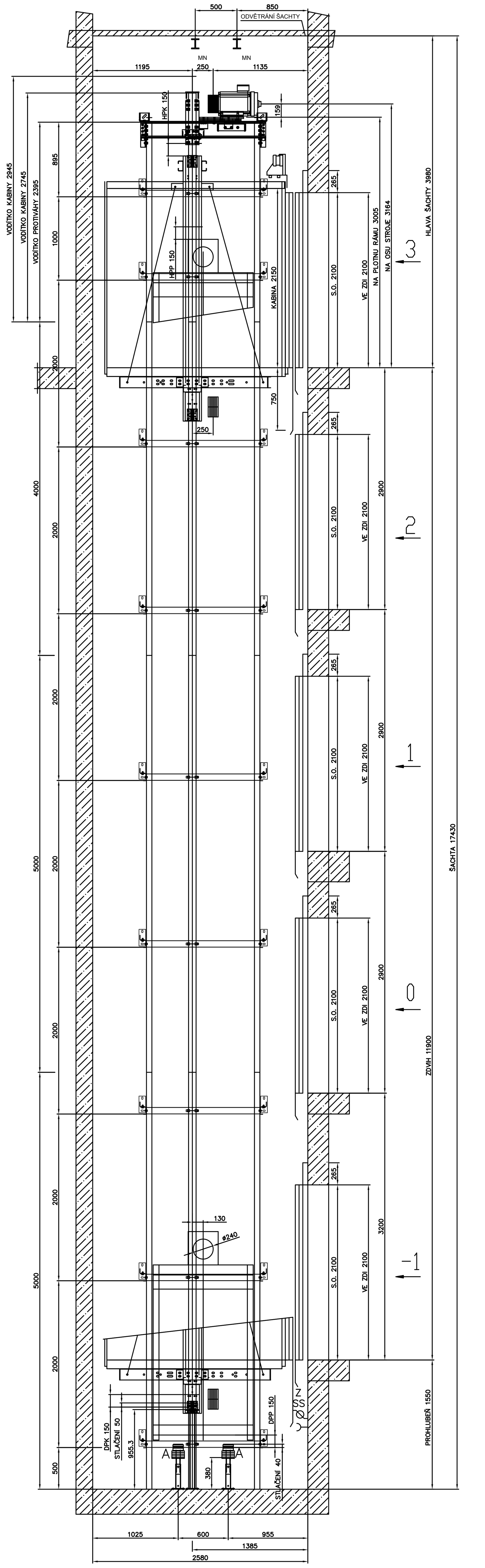

ŘEZ C-C

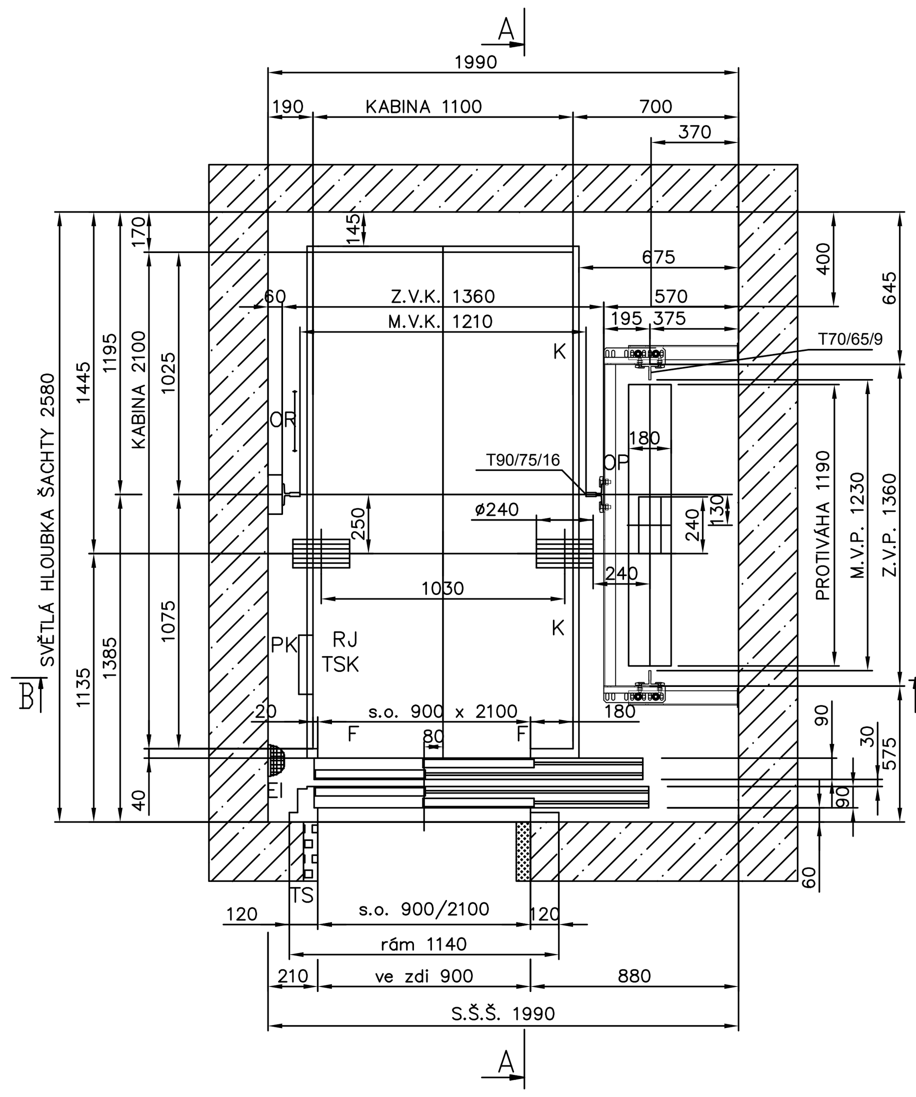

ŘEZ F-F

SÍLY V PROHLUBNI

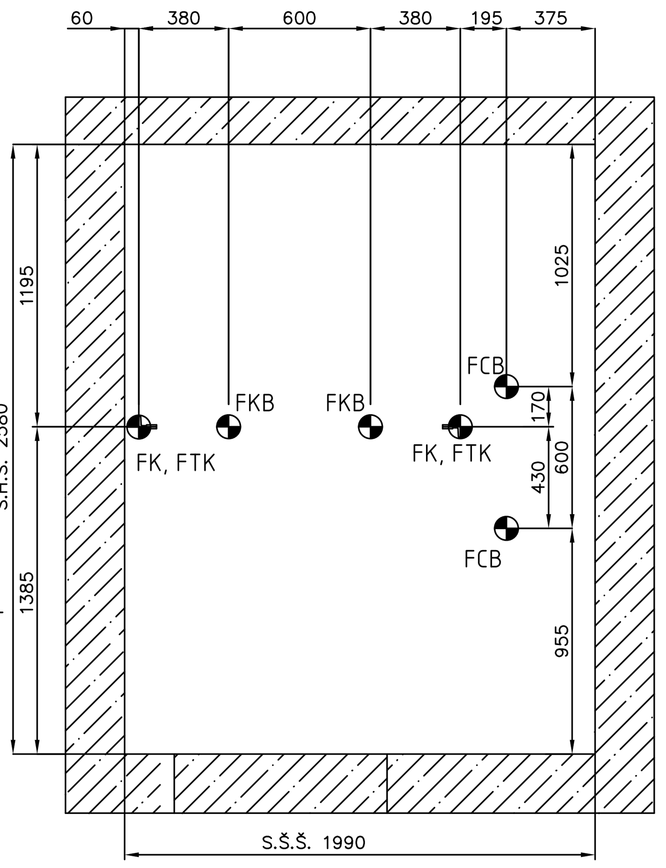

ŘEZ E-E

SÍLY NA MONTÁŽNÍ NOSNÍKY

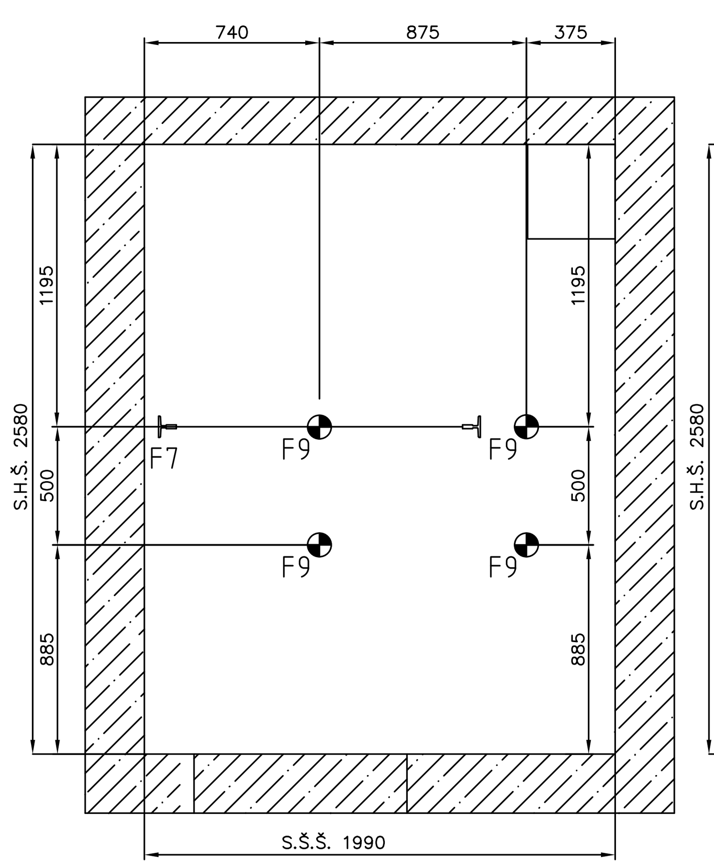

MONTÁŽNÍ LEŠENÍ

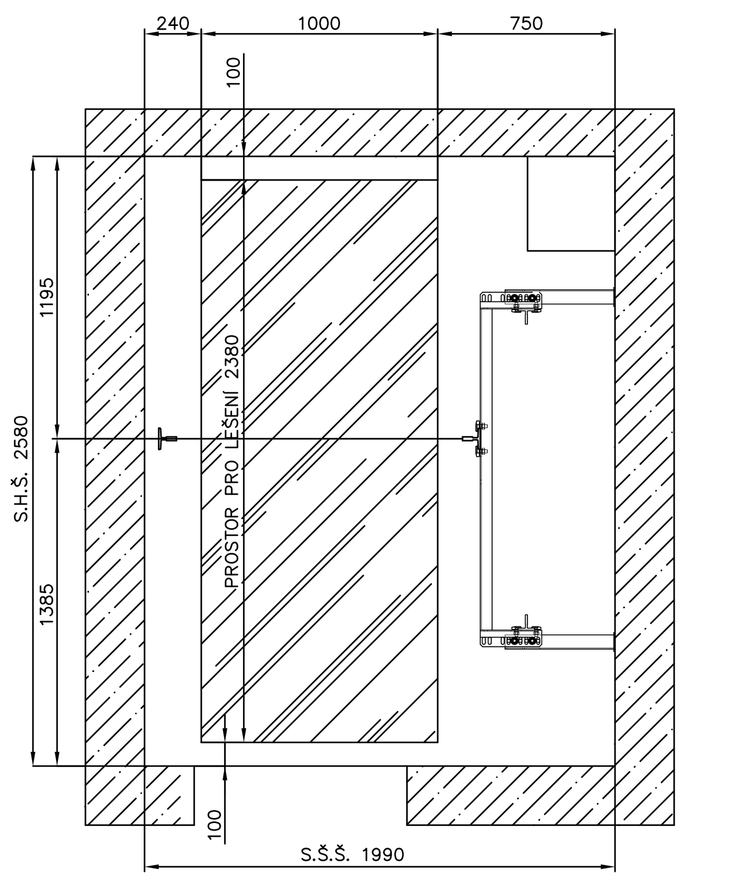

MONTÁŽNÍ TRUBKOVÉ LEŠENÍ
- 1. DŘEVĚNOU PODLÁŽKU UMÍSTĚTE NA ÚROVEŇ NEJNIŽŠÍ STANICE A DALŠÍ PODLÁŽKY PAK VŽDY PO 2,0 m
- ÚNOSNOST PODLÁŽEK min. 300 kg/m2
- PODLÁŽKY OHRADIT ZÁBRADLÍM VÝŠKY 1100 mm
- PROVÉST VHODNÉ ELEKTRICKÉ JIŠTĚNÍ

STROJOVNA VÝTAHU-ROZVADĚČ

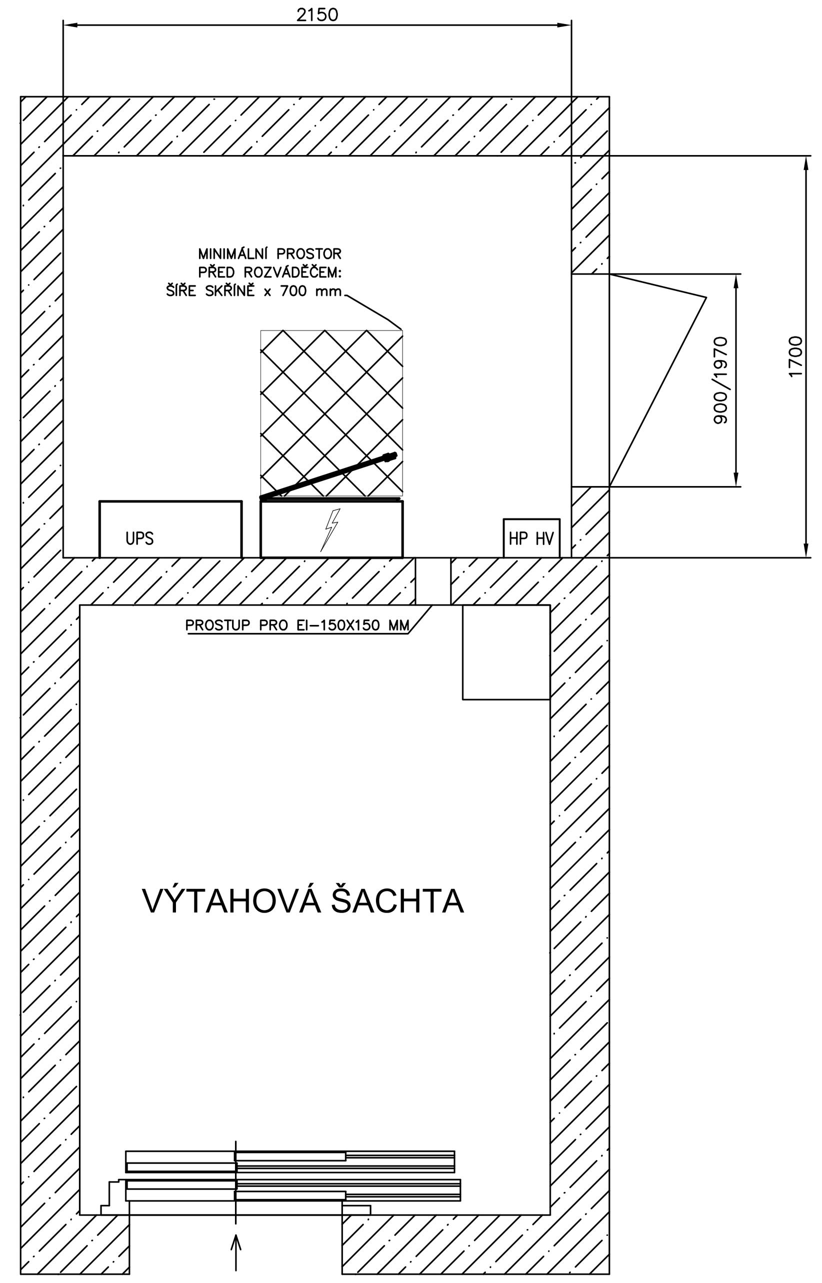

vchod 1031/42 na výkresu

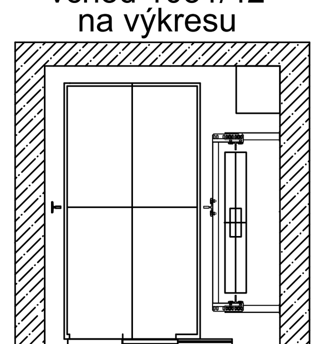

vchod 1032/44 zrcadlově otočený

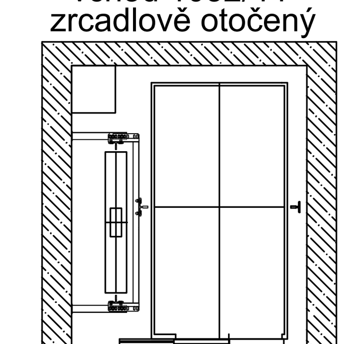

STAVEBNÍ PŘIPRAVENOST:

- HP hl. přívod pro 400/230 V, 50 Hz, ukončený v místě rozvaděče výtahu, jištění před rozv. 40A char C
- výtah musí mít samostatný přívod k hl. vypínači a musí být dimenzován s ohledem na výkon stroje výtahu a zvláštní přívod ke kabinovému osvětlení dle ČSN 33 2000-4-473, ČSN 33 2000-6-61
- přivedení vodiče PEN k rozvaděči výtahu pro pospojování kovových částí
- napojení do hlavního rozvaděče musí splňovat požadavky ČSN o selektivitě jištění
- ochranu před úrazem el. proudem ve strojovně dle ČSN 33 2000-4-41
- vypínač osvětlení u rozvaděče výtahu
- MN montážní nosníky - nosnosti 1500 kg pod stropem šachty dle projektanta - nosnost vyznačit
- osvětlení prostoru u rozvaděče, nástupišť a přístupových cest nepřenosnými svítidly (osvětlení prostoru rozvaděče/serv. skříně - min.200 Lx na podlaze)
- dno šachty izolovat proti pronikání vlhkosti
- před zahájením montáže musí být předložena revizní zpráva na přívodní vedení k hl. vypínači a na staveništní přívodní vedení dle ČSN 33 1500, ČSN 33 2000-6-61
- čistou podlahu u rozvaděče připravit protiskluzovou a protiprašnou (např. protiskluzový a protiprašný nátěr)
- hasicí přístroj v prostoru u rozvaděče (servisní skříně) výtahu
- ostatní stavební provedení a vybavení prostoru u rozvaděče, přístupu k němu dle ČSN 27 4300, ČSN 33 2570, ČSN EN 81-20 a dalších souvisejících norem a předpisů
- odvětrání prostoru okolo rozvaděče výtahu
- suché prostředí v šachtě a u rozvaděče (servisní skříně) výtahu
- snadný a bezpečný přístup k rozvaděči (servisní skříni) výtahu
- vzdálenost prahu kabiny od čelní stěny šachty nesmí být větší než 150 mm.
- odvětrání šachty větracími otvory o celkové ploše min. 1% půdorysné plochy šachty
- teplotu u rozvaděče a v šachtě +5 až +40°C, k případnému vytápění prostoru u rozvaděče a šachty nesmí být použito parní ani přetlakové-teplovodní topení
- ~~ocelovou konstrukci šachty výtahu včetně opláštění dle vlastního projektu, dle ČSN EN 81-1 a dalších souvisejících norem a vládních nařízení~~
- únosnost zdiva (konstrukce) dle zatížení od výtahu (viz. tento výkres)
- v každém podlaží na vnitřních stěnách šachty bude nakreslena čára ve výšce 1 m nad úrovní čisté podlahy
- připravení šachty pro osazení šachetních dveří, rámů kladek, osvětlení šachty a konzolí vodítek dle tohoto výkresu popř. další specifikace dodavatele výtahu
- montážní lešení dle tohoto výkresu
- šachetní stěny musí být svislé, čelní stěna po celé výšce bez výstupků v toleranci +5 mm -0 mm (viz. ČSN EN 81-20)
- rozměry půdorysu šachty musí být v toleranci : světlá šířka šachty +20 mm , -0 mm světlá hloubka šachty +20 mm , -0 mm
- ~~vrchní nátěr ocelové konstrukce výtahu - doporučujeme až po montáži výtahu~~
- cizí stroje a vedení v šachtě nebo strojovně nejsou dovoleny (vyjímky dle ČSN a EN)
- otvory pro dveře musí být pravoúhlé a nad sebou, max. přípustná odchylka od svislice dle ČSN
- všechny rozměry jsou v milimetrech a jsou konečné, případné hrubé rozměry jsou označeny /~/
- ochranu šachty a prostoru stroje proti šíření hluku a vibrací dle § 25 odst. 4 vyhl. č. 137/1998 Sb. o obecných technických požadavcích na výstavbu. Toto je vyžadováno zejména v budovách s obytnými a pobytovými místnostmi.
- ~~Stavební úpravy a záložní zdroj energie dle ČSN 73 0802 pro výtahy s evakuační funkcí~~

DVEŘNÍ OTVOR STANICE
(POHLED ZE ŠACHTY)

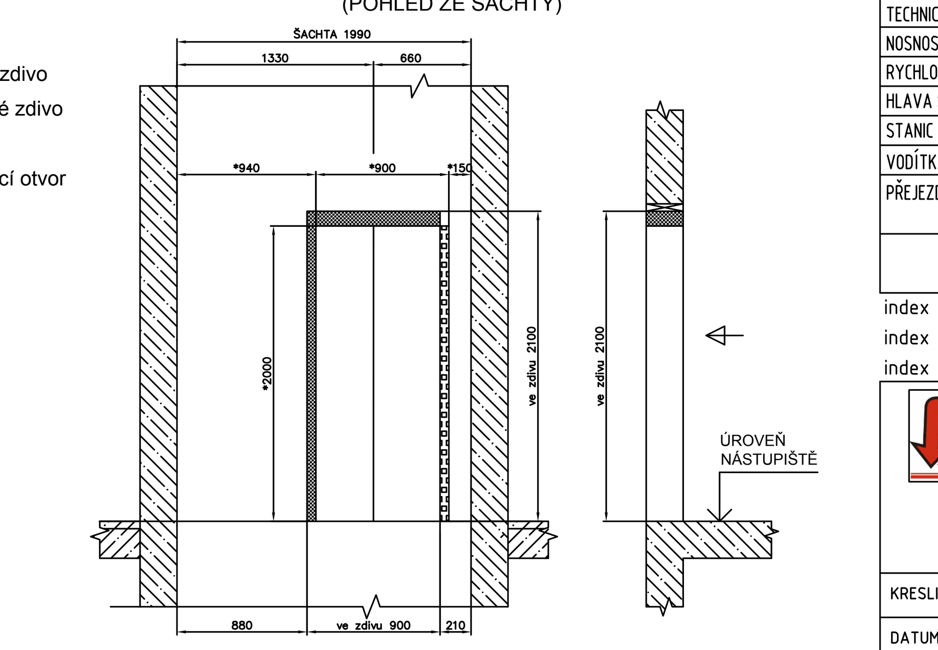

nové zdivo
bourané zdivo
*stávající otvor

STAVEBNÍ MATERIÁL (PROVEDENÍ)	STĚNY ŠACHTY				BEZPEČNOSTNÍ KOMPONENTY:	
STĚNY ŠACHTY (VÝJMA PODEST A SCHODNIC)	S1	S2	S3	S4	Teleskopická prahová deska	
Beton	X	X	X	X	Sklopný nárazník pod klecí	
Zděná					Teleskopické zábradlí	
Ocelová konstrukce					Sklopné zábradlí	
Portál					Kontakty dle ČSN 81-21	
OHRAZENÍ ŠACHTY STĚNAMI	S1	S2	S3	S4	Kontakty dle ČSN 81-21 (prohlubeň)	
Úplné						
Částečně						
Žádné-společná šachta se sousedním výtahem						

LEGENDA :

HP ... hlavní přívod elektřiny
EI ... elektroinstalace
Z ... žebřík do prohlubně
F ... fotobuňka
OR ... omezovač rychlosti - dálkově vybavovaný
RJ ... spínač "REVIZNÍ JÍZDA" - na kleci
SS ... spínač "STOP" - v prohlubni
TS ... tlačítková skříň
K ... zábradlí na střeše klece (výška .... mm)
PK ... plochý kabel

MN ... montážní nosník
MH ... montážní hák (oko)
HV ... hlavní vypínač
TP ... telefonní přístroj
... vypínač osvětlení klece
... vypínač osvětlení u rozvaděče
... vypínač osvětlení šachty
... zásuvka
... rozvaděč výtahu
A ... nárazník

D ... bezpečnostní prostor pod klecí (500x600x1000)
H ... bezpečnostní prostor nad klecí (500x600x800)
OP ... plnostěnné ohrazení protiváhy - max. 300 mm od země a o výšce min. 2500 mm
DPK ... dolní přejezd klece
HPK ... horní přejezd klece
DPP ... dolní přejezd protiváhy
HPP ... horní přejezd protiváhy
... osvětlení šachty a prostoru u rozvaděče výtahu

SÍLY NA VODÍTKO:

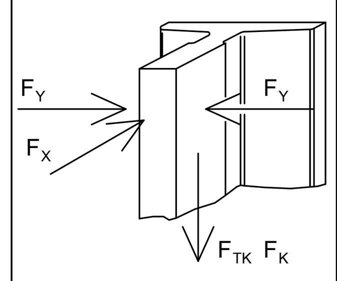

SÍLY OD VÝTAHOVÝCH ČÁSTÍ

Stálé		Nahodilé	
F3	kN	Fx	1,1 kN
F4	kN	Fy	0,9 kN
F5	kN	FK	19,6 kN
F6	kN	FTK	21,9 kN
		FKB	39,2 kN
		FCB	29,4 kN
		F9	15,0 kN
		F10	kN

LEGENDA SIL:

Fx ...síla na vodítko od kabiny
Fy ...síla na vodítko od kabiny
Fk ...síla na vodítka od zachycovačů
FTk ...síla na dno šachty při vybavení zachycovačů
FKB...síla na nárazník kabiny
FCB...síla na nárazník protiváhy
F3 ...síla od rámu stroje
F4 ...síla od rámu stroje (na straně kabiny)
F5 ...síla od rámu stroje (na straně protiváhy)
F9 ...síla na montážní nosník / hák
F10 ...síla od omezovače rychlosti
F6 ...

TECHNICKÉ PARAMETRY VÝTAHU: [redacted]	ŘÍZENÍ: sběr dolů SIGNALIZACE: V JIZDĚ	STROJ: [redacted] HMOTNOST: [redacted] kg
NOSNOST: 1000 kg 13 OSOB	PROSTŘEDÍ ŠACHTA: OBYČEJNÉ	VÝKON: 5,5 kW In: 13 A
RYCHLOST: 1 m/s ZDVIH: 11,900m	STROJOVNA: OBYČEJNÉ	OBVOD MOTOROVÝ: 3x400V 50 HZ
HLAVA ŠACHTY: 3,980m PROHLUBEŇ: 1,550 m	P.O. DVEŘÍ: [redacted]	SVĚTELNÝ: 230 V 50 HZ
STANIC / NÁSTUPIŠŤ: 5/5	P.O. ROZVADĚČE: BEZ PO	JIŠTĚNÍ VÝTAH: A JIŠTĚNÍ STAVBA: A
VODÍTKA KABINY: T 90/75/16	VODÍTKA PROTIVÁHY: T70/65/9	TYP HL. PŘÍVODU: -
PŘEJEZD KABINY: HORNÍ: 150mm DOLNÍ: 150mm	PŘEJEZD PROTIVÁHY: HORNÍ: 150mm DOLNÍ: 150mm	LANA: 7x6,5 mm DÉLKA: 7x41m LANO OR: 1xØ6,0 mm DÉLKA: 38 m
Q: 1000 kg	K: 1000 kg	Z: 1500 kg

index C:
index B:
index A:

MSV Liberec, s.r.o. DIVIZE VÝTAHY Kralická 79, 460 07 LIBEREC 7 tel.: 482 464 411 fax: 482 464 415		NÁZEV: Dispoziční výkres výtahu	
		MÍSTO: DPS Borový Vrch, Borový Vrch 42, 44, Liberec 14	MĚŘÍTKO: 1:20,1:30,1:40
		ZÁKAZNÍK: Statutární město Liberec, Nám. Dr.E.Beneše 1, Liberec 1	PARE:
KRESLIL: Šebelle	SCHVÁLIL:	Č. ZAKÁZKY: 117–058/L	
DATUM: 15.9.2017	DATUM :		
PODPIS:	PODPIS:	Č. VÝKRESU: A1–2017–7317	LIST/LISTŮ: 1/1