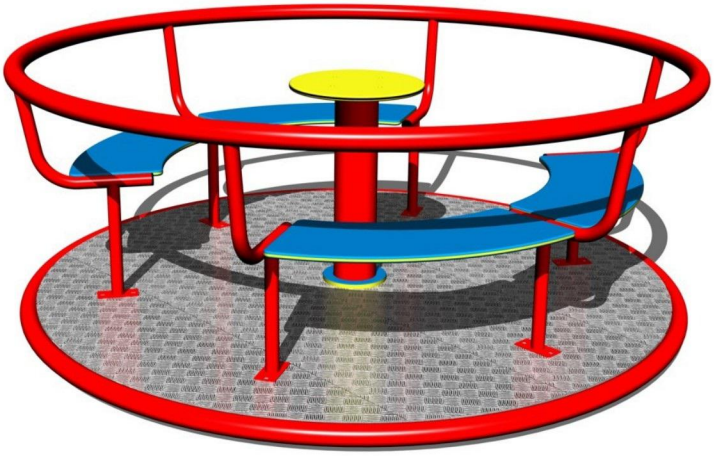

Kolotoč na sezení - celokovový

Základní informace

Věková kategorie	3 - 8 let
Minimální prostor	6 m x 6 m
Rozměr zařízení d. š. v.:	1,75 m x 1,75 m x 0,74 m
Výška volného pádu:	0,5 m
Nosnost:	378 kg
Max. počet uživatelů:	7
Dopadová plocha:	dle normy EN 1177 - trávník
Určení:	exteriér
Dostupnost náhradních dílů:	dodá výrobce
Certifikát shody s normou:	ČSN EN 1176 - 1, 5

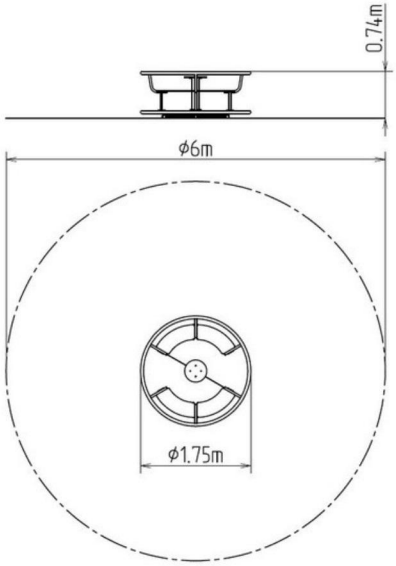

Materiál

Plastové části - HDPE
Kovové díly - konstrukční ocel, protiskluzový plech

Povrchová úprava

Prášková vypalovaná barva KOMAXIT
Žárové zinkování

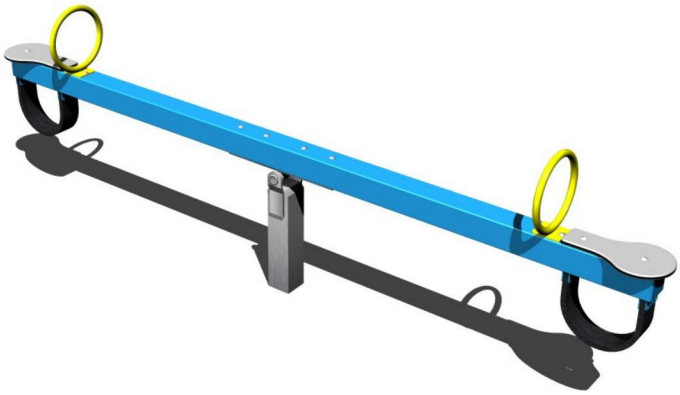

Vahadlová dvojhoupačka - celokovová

Základní informace

Věková kategorie	3 - 12 let
Minimální prostor	6,1 m x 3,3 m
Rozměr zařízení d. š. v.:	3,08 m x 0,29 m x 0,93 m
Výška volného pádu:	1 m
Nosnost:	108 kg
Max. počet uživatelů:	2
Dopadová plocha:	dle normy EN 1177 - trávník
Určení:	exteriér
Dostupnost náhradních dílů:	dodá výrobce
Certifikát shody s normou:	ČSN EN 1176 - 1, 6

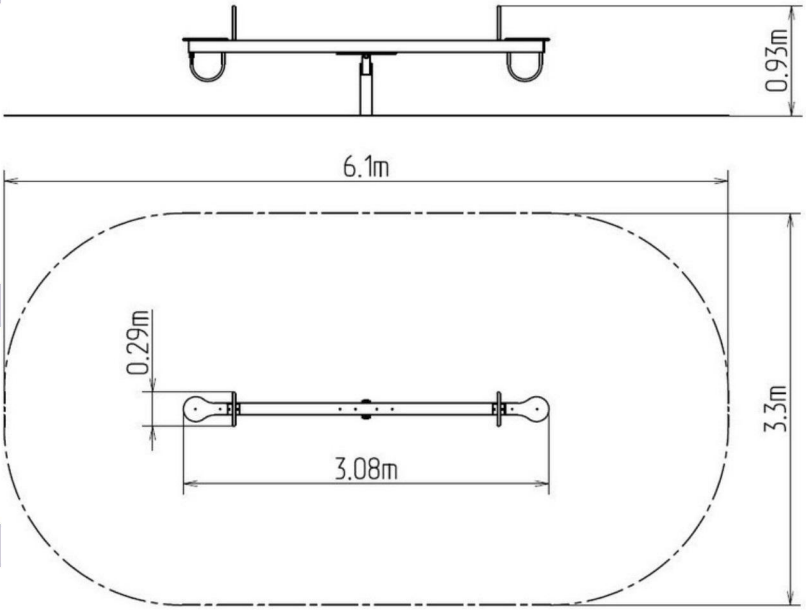

Materiál

Kovové části - konstrukční ocel
Plastové části - HDPE

Povrchová úprava

Prášková vypalovaná barva KOMAXIT
Žárové zinkování

Houpadlo na pružině - PES

Základní informace

Věková kategorie	3 - 8 let
Minimální prostor	3,9 m x 3,3 m
Rozměr zařízení d. š. v.:	0,81 m x 0,27 m x 0,85 m
Výška volného pádu:	0,5 m
Nosnost:	54 kg
Max. počet uživatelů:	1
Dopadová plocha:	dle normy EN 1177 - trávník
Určení:	exteriér
Dostupnost náhradních dílů:	dodá výrobce
Certifikát shody s normou:	ČSN EN 1176 - 1, 6

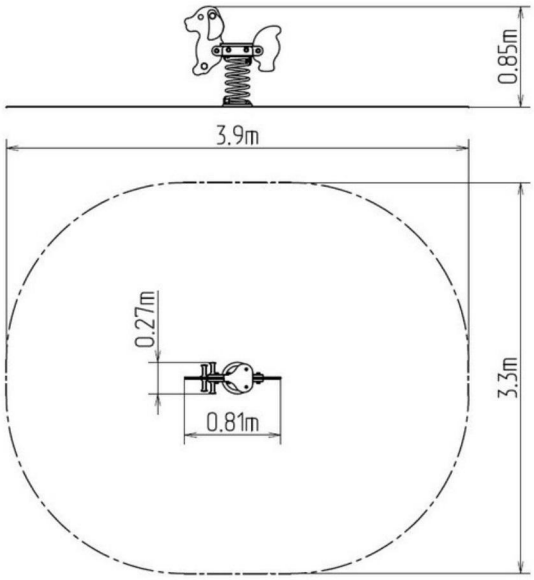

Materiál

Plastové části - HDPE
Kovové díly - konstrukční ocel
Pružina - speciální pružinářská ocel

Povrchová úprava

Prášková vypalovaná barva KOMAXIT
Žárové zinkování

Houpadlo na pružině - MOTORKA

Základní informace

Věková kategorie	3 - 8 let
Minimální prostor	4,1 m x 3,3 m
Rozměr zařízení d. š. v.:	1,03 m x 0,24 m x 0,91 m
Výška volného pádu:	0,5 m
Nosnost:	54 kg
Max. počet uživatelů:	1
Dopadová plocha:	dle normy EN 1177 - trávník
Určení:	exteriér
Dostupnost náhradních dílů:	dodá výrobce
Certifikát shody s normou:	ČSN EN 1176 - 1, 6

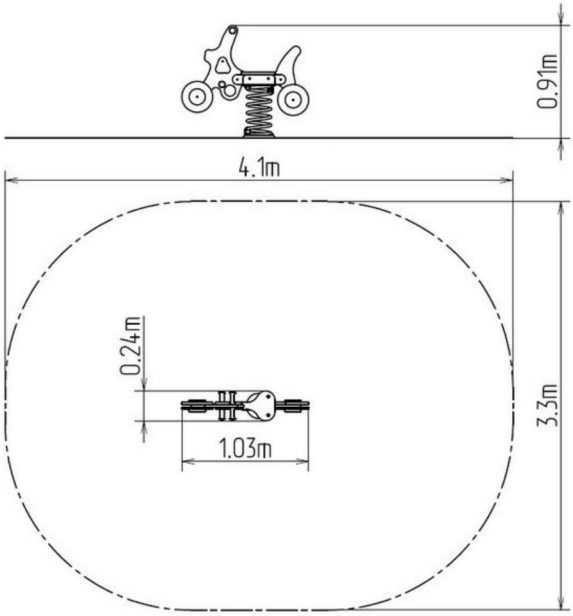

Materiál

Plastové části - HDPE
Kovové díly - konstrukční ocel
Pružina - speciální pružinářská ocel

Povrchová úprava

Prášková vypalovaná barva KOMAXIT
Žárové zinkování

Pryžový obrubník pískoviště

1150x300x150 mm

Pryžový obrubník bude kotven ocelovými trny do betonového lože.