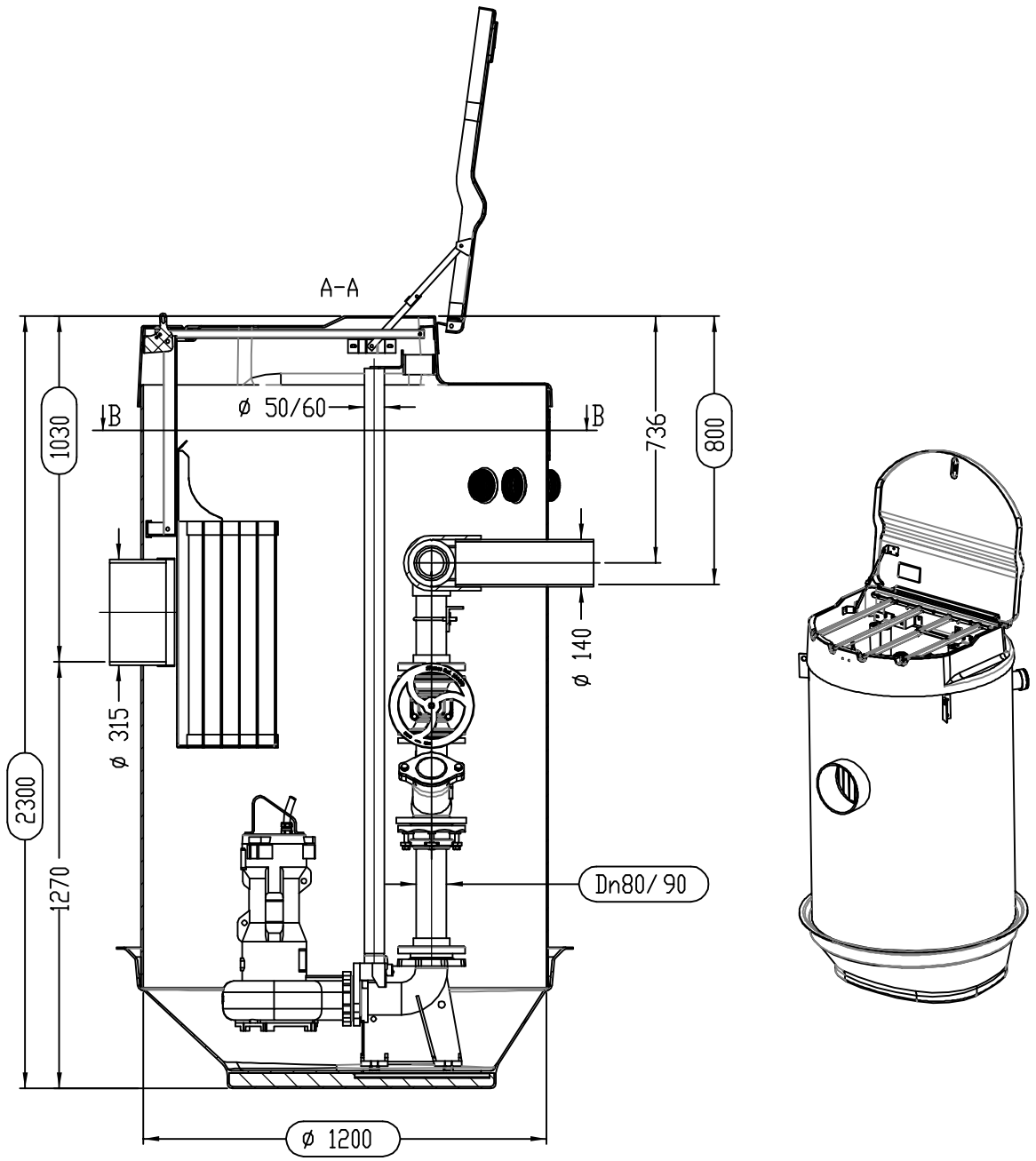

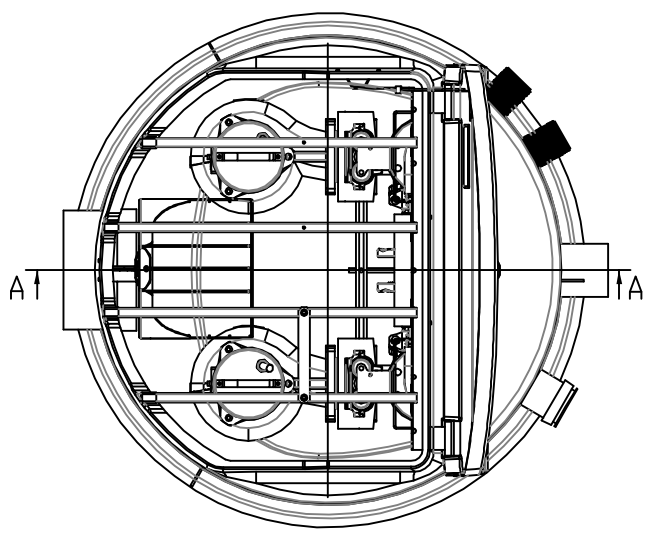

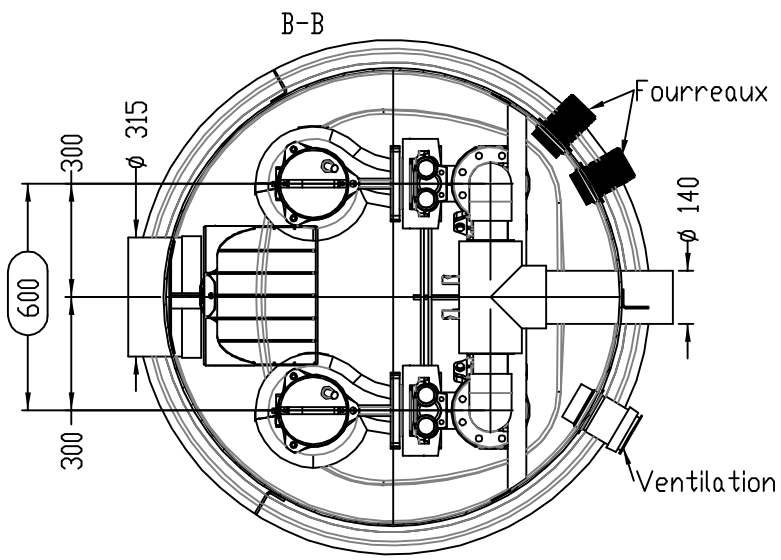

ČERPACÍ STANICE

POLYESTER - VÝŠKA 2,3m, Ø 1,2m, NÁTOK Q=11,9 l/s

±0,000 = 367,45

PROFESE	ZDRAVOTNĚ TECHNICKÉ INSTALACE		**MK PROFI** Hradec Králové s.r.o. Brněnská 700/25, 500 06 HK IČO: 29003016 DIČ: CZ29003016 tel: 604 340 631
ZODPOVĚDNÝ PROJEKTANT	MARTIN KALMUS		
VYPRACOVAL	LUBOŠ RADOŇ		
HLAVNÍ INŽENÝR PROJEKTU	ING. TOMÁŠ MRÁZEK		A 11 s.r.o. HRADEC KRÁLOVÉ IČO: 47450347
STAVEBNÍ ŘEŠENÍ	ING. ARCH. P. METELKA a kol.		
STAVEBNÍK	STATUTÁRNÍ MĚSTO LIBEREC, nám. Dr. E. BENEŠE 1, 46059 LIBEREC 1		
STAVBA **REKONSTRUKCE A STAVEBNÍ ÚPRAVY MĚSTSKÉHO PLAVECKÉHO BAZÉNU V LIBERCI**		ČÍS.ZAKÁZKY	1323/03/0
		DRUH PROJEKTU	DPS
		DATUM	10/2022
		FORMÁT A4	
SO 01 OBJEKT BAZÉNU		MĚŘÍTKO	1:20
		ZMĚNA	
NÁZEV VÝKRESU Čerpací šachta		ČÁST D.1.4 ZTI	Č.ČÁSTI 11