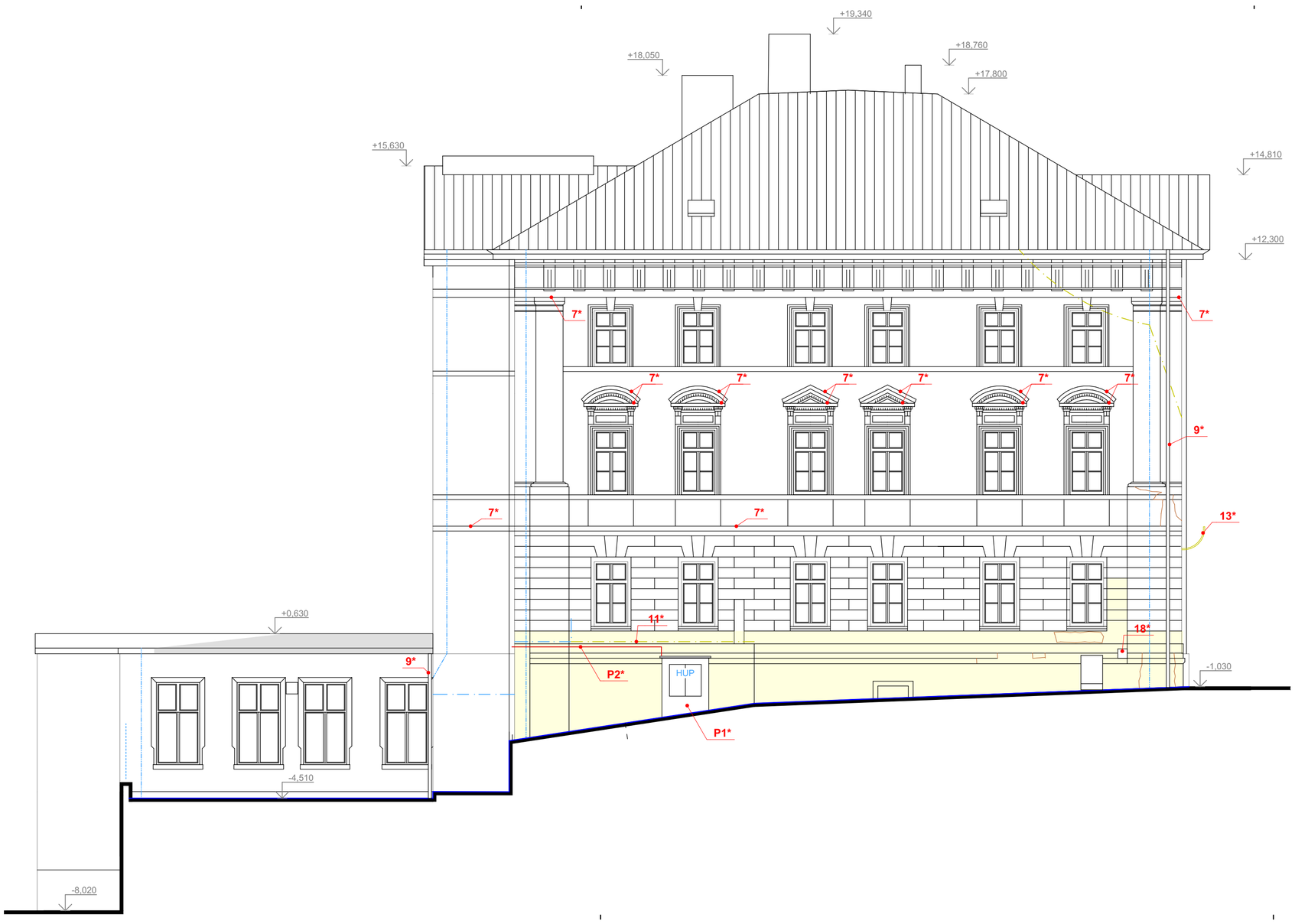

Poznámka:

- bude provedena repase všech oken - nátěr vnějšího rámu a celého vnějšího křídla
- odstranit nesoudržnou omítku, celou fasádu následně omýt tlakovou vodou

Legenda:

1* - odříznutí konzol bývalého vedení NN 30mm pod omítkou
2* - odříznutí konzol 50mm pod omítkou - nutno vysekat kapsu okolo prvku
3* - doplnění chybějící části svodu, předpoklad DN 125
4* - kabely rozvodů napájení osvětlení vložit do chráničky a zasekat pod omítkou
5* - doplnit žaluzie odvětrání, všechny lamely včetně stávajících očistit, zbavit rzi a nově natřít, barva RAL
6* - ocelové mříže očistit, zbavit rzi, nátěr 1x základní, 2x vrchní syntetický RAL
7* - demontáž stávajícího oplechování římsy
8* - demontáž stávajícího parapetu
9* - demontáž stávajícího svodu
10* - demontáž ocelové konzole, min. 30mm pod omítkou
11* - demontáž nepoužívaných lišt včetně jejich uchycení
12* - demontáž větracích mřížek
13* - demontáž nepoužívaných výložníků VO
14* - demontáž informačních tabulek, po opravě fasády budou opětovně namontovány na původní místo
15* - ocelové držáky vlajek, zbavit rzi, nátěr 1x základní, 2x vrchní syntetický RAL
16* - ověřit funkčnost vedení k výložníku VO, v případě nefunkčnosti demontovat, v případě funkčního vedení odpojit a demontovat
17* - odstranit kabelové vedení mezi jednotlivými místnostmi
18* - odstranění rzi z plechových dvířek, nátěr 1x základní, 2x vrchní syntetický RAL
19* - odstranění nesoudržného omítkového souvrství až na cihelné zdivo

viditelně poškozené a opadané části fasády
plochy určené k odstranění stávajícího omítkového souvrství
kabelové vedení NN nebo slaboproudu
vedení bleskosvodu
oplechování římsy

revize 05.04.2024

objednatel: STATUTÁRNÍ MĚSTO LIBEREC, Nám. Dr. E. Beneše 1, 460 59 Liberec 1			AGORA ARCHITEKTONICKÝ A STAVEBNÍ ATELIÉR spol. s r.o. www.agora-liberec.cz
generální projektant stavby: AGORA spol. s r.o. U Soudu 536/6a, Liberec 2, 460 01 E-mail: agora@agora-liberec.cz, tel. 485 102 666			
vypracoval (projektant): Ing.M.Zmík	*autorizoval (zodpovědný projektant):* Ing.arch.Zmík	*schválil (vedoucí projektant):* Ing.arch. Zmík	*zhotovitel části projektu:*
místo:	Liberec, ul. Kostelní č.p.8, k.ú Liberec na parcele č. 170		
kraj: Liberecký	*st. úřad:* Liberec	*obec:* Liberec	

Oprava fasády objektu Střední zdravotnické školy

Bourací a sanační práce

Pohled na fasádu od jihovýchodu

stupeň PD:	DPS
datum:	05.04.2024
formát:	3 x A4
měřítko:	1:100
č. zakázky:	2024/845
číslo (ozn.) dokumentu:	D.1.1.01

Postup prací:

Na fasádě

1) odstranit nepůvodní neprodyšné nátěry
2) omítku očištit pomocí tlakové vody.
3) po očištění odstranit zbývající porušené části
4) doplnit omítky pomocí renovačních malt a opravit štukové zdobné prvky
5) provést základní minerální silikátový nátěr na silně savé podklady a části vysprávek
6) aplikovat základový minerální přednátěr
7) aplikovat trvanlivý vnější nátěr na minerální silikátové bázi obsahující světlostálé anorganické pigmenty

Sokl

1) otlučení zasolené omítky a očištění
2) aplikace speciální venkovní omítky s trasovým vápnem a hydrofobními póry pro opravy zasolených omítaných ploch nad úrovní terénu a na plochy stěn silně zatěžovaných vodou
3) aplikace finální úpravy vysoce difuzní minerální systém barev

- přesný postup prací a skladby viz. příloha
- barevné řešení barev Keim ve dvou odstínech bude upřesněno při realizaci

Legenda:

1* - obnovení bosáže, před úpravou prověřit, zda se bod omítkou nenachází kabelové vedení
2* - doplnění odpadlé římsy
3* - doplnění omítky (sanační omítka na zasolené zdivo)
7* - vyfrézovanou drážku po vložení chráničky s kabely zaházet a začistit na úroveň okolní omítky
8* - očištění plechových dvířek HUP od rzi, nátěr 1x základní, 2x vrchní syntetický
9* - nátěr pilíře HUP, barva odstín stejný jako nátěr soklu
12* - odkopání terénu podél objektu v š. cca 1m, provedení sanačních opatření a následné provedení okapového chodníku vyspádovaného od objektu betonová dlažba 400x400mm do pískového lože
13* - odkopání terénu podél objektu v š. cca 1m, provedení sanačních opatření a následná pokládka původní žulové dlažby tak, aby byl její spád od objektu a to min 5%

- fasáda s ponechaným omítkovým souvrstvím (pouze lokální opravy) 212 m^2
- doplnění omítkového souvrství opadaných říms a štukatérské výzdoby - 22m^2
- omítkové souvrství na nadzemní soklové části zdiva - 24m^2
- omítkové souvrství podzemní soklové části zdiva - 8m^2
- plochy nového omítkového souvrství na zdivo zbavené původních omítek - 6m^2
- vedení bleskosvodu
- oplechování římsy

revize 05.04.2024

objednatel: STATUTÁRNÍ MĚSTO LIBEREC, Nám. Dr. E. Beneše 1, 460 59 Liberec 1			AGORA ARCHITEKTONICKÝ A STAVEBNÍ ATELIER spol. s r.o. www.agora-liberec.cz
generální projektant stavby: AGORA spol. s r.o. U Soudu 536/6a, Liberec 2, 460 01 E-mail: agora@agora-liberec.cz, tel. 485 102 666			
vypracoval (projektant): Ing.M.Zmík	*autorizoval (zodpovědný projektant):* Ing.arch.Zmík	*schválil (vedoucí projektant):* Ing.arch. Zmík	*zhotovitel části projektu:*
místo:	Liberec, ul. Kostelní č.p.8, k.ú Liberec na parcele č. 170		
kraj: Liberecký	*st. úřad:* Liberec	*obec:* Liberec	

Oprava fasády objektu Střední zdravotnické školy

Návrh úpravy fasády

Pohled na fasádu od jihovýchodu

stupeň PD:	DPS
datum:	05.04.2024
formát:	3 x A4
měřítko:	1:100
č. zakázky:	2024/845
číslo (ozn.) dokumentu:	D.1.1.02

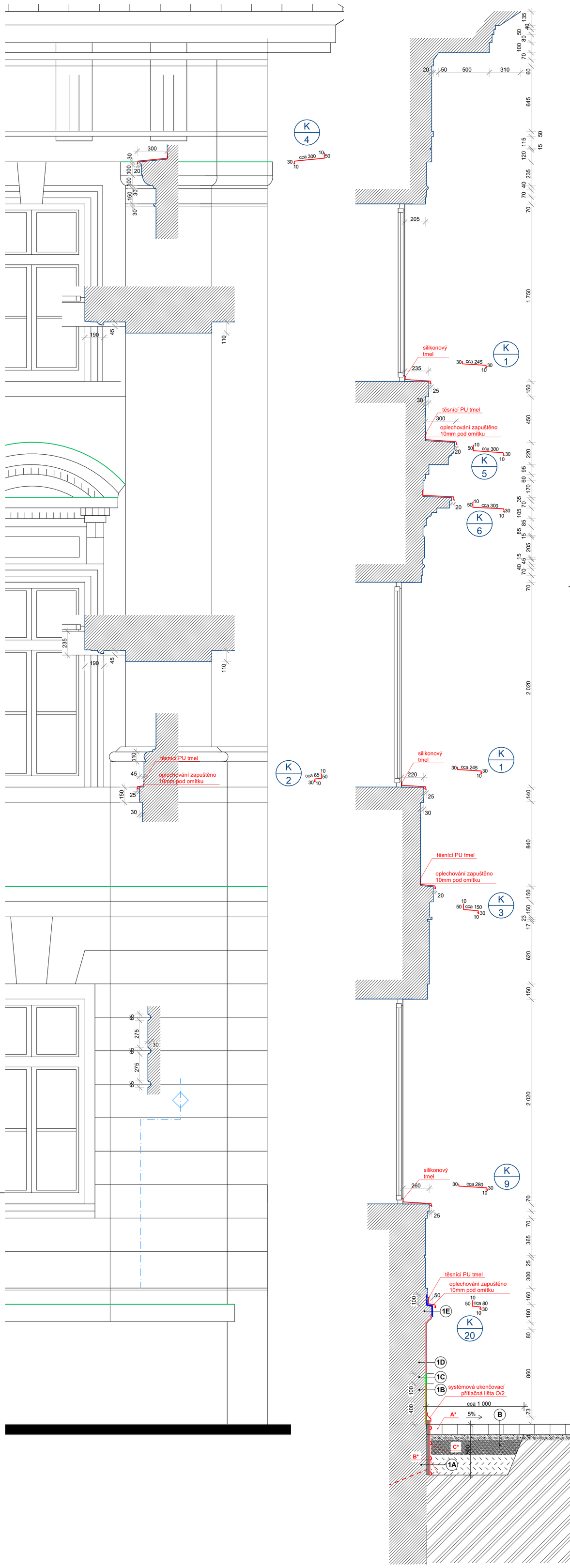

revize 05.04.2024

objednatel: STATUTÁRNÍ MĚSTO LIBEREC, Nám. Dr. E. Beneše 1, 460 59 Liberec 1			
generální projektant stavby: AGORA spol. s r.o. U Soudu 536/6a, Liberec 2, 460 01 E-mail: agora@agora-liberec.cz, tel. 485 102 666			AGORA ARCHITEKTONICKÝ A STAVEBNÍ ATELIER spol. s r.o. www.agora-liberec.cz
vypracoval (projektant): Ing.M.Zmík	autorizoval (zodpovědný projektant): Ing.arch.Zmík	schválil (vedoucí projektant): Ing.arch. Zmík	zhotovitel části projektu:
místo: Liberec, ul. Kostelní č.p.8, k.ú Liberec na parcele č. 170			
kraj: Liberecký	st. úřad: Liberec	obec: Liberec	
Oprava fasády objektu Střední zdravotnické školy		stupeň PD:	DPS
		datum:	05.04.2024
		formát:	9 x A4
		měřítko:	1:20
Návrh úpravy fasády		č. zakázky:	2024/845
Řez fasádou		číslo (ozn.) dokumentu:	D.1.1.03

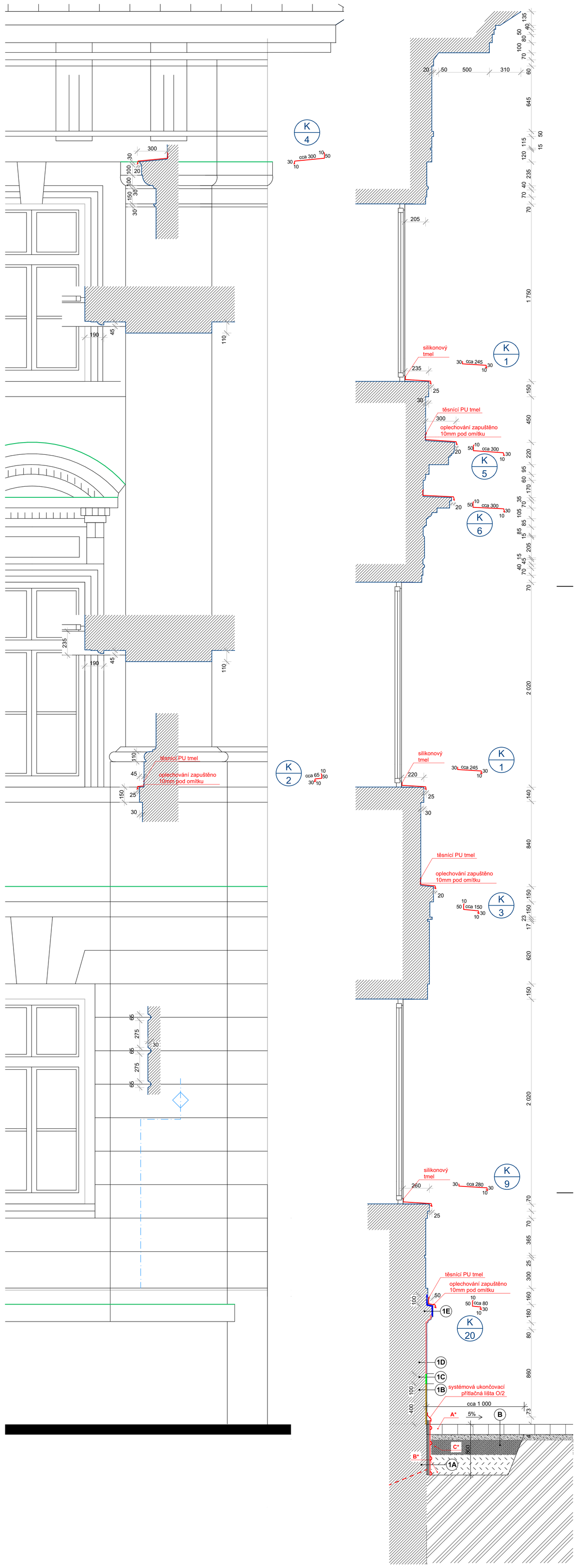

revize 05.04.2024

objednatel: STATUTÁRNÍ MĚSTO LIBEREC, Nám. Dr. E. Beneše 1, 460 59 Liberec 1			
generální projektant stavby: AGORA spol. s r.o. U Soudu 536/6a, Liberec 2, 460 01 E-mail: agora@agora-liberec.cz, tel. 485 102 666			AGORA ARCHITEKTONICKÝ A STAVEBNÍ ATELIER spol. s r.o. www.agora-liberec.cz
vypracoval (projektant): Ing.M.Zmík	autorizoval (zodpovědný projektant): Ing.arch.Zmík	schválil (vedoucí projektant): Ing.arch. Zmík	zhotovitel části projektu:
místo: Liberec, ul. Kostelní č.p.8, k.ú Liberec na parcele č. 170			
kraj: Liberecký	st. úřad: Liberec	obec: Liberec	
Oprava fasády objektu Střední zdravotnické školy		stupeň PD:	DPS
		datum:	05.04.2024
		formát:	9 x A4
		měřítko:	1:20
Návrh úpravy fasády		č. zakázky:	2024/845
Řez fasádou		číslo (ozn.) dokumentu:	D.1.1.03

Číslo listu	Název
T.01	Tabulka klempířských výrobků
T.02	Tabulka ostatních výrobků
T.03	Okna - popis
T.04	Okna 1.NP
T.05	Okna 2.NP
T.06	Okna 3.NP

návrh sanace fasády a soklu

investor:	STATUTÁRNÍ MĚSTO LIBEREC, Nám. Dr. E. Beneše 1, 460 59 Liberec 1				
generální projektant stavby:	AGORA spol. s r.o. U Soudu 536/6a, Liberec 2, 460 01 E-mail: agora@agora-liberec.cz, tel. 485 102 666				AGORA ARCHITEKTONICKÝ A STAVEBNÍ ATELIER spol. s r.o. www.agora-liberec.cz
vypracoval (projektant):		*autorizoval (zodpovědný projektant):*		*schválil (vedoucí projektant):*	*zhotovitel části projektu:*
Ing.M.Zrník		Ing.arch.Zrník		Ing.arch. Zrník	
místo:		Liberec, ul. Kostelní č.p.8, k.ú Liberec na parcele č. 170			
kraj:	Liberecký	*st. úřad:*	Liberec	*obec:*	Liberec

Oprava fasády objektu
Střední zdravotnické školy

Návrh úpravy fasády

stupeň PD:	DPS
datum:	05.04.2024
formát:	1 x A4
měřítko:	
č. zakázky:	2024/845
číslo (ozn.) dokumentu:	D.1.1.04

Tabulky stavební části

Klempířské výrobky

(detaily provedení klempířských výrobků dle platných předpisů a norem, skutečné rozměry nutno ověřit na stavbě, detaily provedení případně upravit dle stávajícího oplechování)

K1 okenní parapet, r.š. cca 330mm, dl. cca 1100mm, povrchově upravený plech odolný bitumenové korozi, tl. plechu 0,6mm, šedá RAL 9007 PE - **18ks**

K2 oplechování římsy, r.š. cca 120mm, povrchově upravený plech odolný bitumenové korozi, tl. plechu 0,6mm, šedá RAL 9007 PE, - **24 bm**

K3 oplechování římsy, r.š. cca 250mm, povrchově upravený plech odolný bitumenové korozi, tl. plechu 0,6mm, šedá RAL 9007 PE, - **21 bm**

K4 oplechování hlavice pilastru, r.š. cca 400mm, povrchově upravený plech odolný bitumenové korozi, tl. plechu 0,6mm, šedá RAL 9007 PE, - **3,5 bm**

K5 oplechování frontonu, r.š. cca 400mm, dl. cca 2400mm, povrchově upravený plech odolný bitumenové korozi, tl. plechu 0,6mm, šedá RAL 9007 PE - **4ks**

K6 oplechování frontonu, r.š. cca 400mm, dl. cca 1800mm, povrchově upravený plech odolný bitumenové korozi, tl. plechu 0,6mm, šedá RAL 9007 PE - **4ks**

K7 oplechování frontonu, r.š. cca 400mm, dl. cca 2500mm, povrchově upravený plech odolný bitumenové korozi, tl. plechu 0,6mm, šedá RAL 9007 PE - **2ks**

K8 oplechování frontonu, r.š. cca 400mm, dl. cca 1800mm, povrchově upravený plech odolný bitumenové korozi, tl. plechu 0,6mm, šedá RAL 9007 PE - **2ks**

K9 okenní parapet, r.š. cca 350mm, dl. cca 1300mm, povrchově upravený plech odolný bitumenové korozi, tl. plechu 0,6mm, šedá RAL 9007 PE - **6ks**

K17 nové svody, průměr potrubí DN 125, povrchově upravený plech odolný bitumenové korozi, tl. plechu 0,6mm, šedá RAL 9007 PE, dodávka včetně kotvení - **15bm**

K20 oplechování římsy, r.š. cca 180mm, povrchově upravený plech odolný bitumenové korozi, tl. plechu 0,6mm, šedá RAL 9007 PE, - **21 bm**

Poznámky:
- Klempiřske vyrobky budou zhotoveny dle ČSN 73 3610, ČSN EN 612 a ČSN EN 1462.

AGORA ARCHITEKTONICKÝ A STAVEBNÍ ATELIER spol. s r.o.
www.agora-liberec.cz
U Soudu 536/6a
Liberec 2
CZ
PSČ 460 01

O/1 chránička kabelů HDPE Ø32mm, včetně provedení drážky š.50mm a hl.50mm - **2,6 bm**

O/2 kovová krycí ukončovací lišta nopové folie, včetně kotvení - **21 bm**

AGORA
ARCHITEKTONICKÝ A STAVEBNÍ ATELIER spol. s r.o.
www.agora-liberec.cz
U Soudu 536/6a
Liberec 2
CZ
PSČ 460 01

Vybavení oken

***-** okna se vybaví závěsy typu vídeňský pant (třídílný, povrch NCS S 2010 – B10G)

- pro otvírání se okna se vybaví seřizovatelnými panty s kovovou krytkou identického vzhledu se stávajícím pantem (vídeňský) s povrchovou úpravou identickou s olivami (leštěná mosaz)

- **špaletová okna** se opatří okenními dorazy (distančníky), rozpěrami, okapovými nosíky a pod.

- nová okna se opatří páskami :
- z interiéru se vloží interiérová butylová fólie pro vytvoření vzduchotěsné vrstvy, omítatelná a přetíratelná v provedení EW
- z exteriéru se vloží exteriérová difuzně otevřená páska

Okna špaletová budou mít vnější křídla s členěním dle původního vzoru, vnitřní křídla budou nečleněná. Členění skla bude přiznané, se zasklívací lištou (ne lištou uvnitř dvojskla).

Poznámka:
- stávající parapety budou demontovány a uschovány pro opětovné použití po montáži nových oken
- po provedení bouracích prací a výměny oken je nutné provést opravy a doplnění vnitřních navazujících povrchů (ostění). Tyto opravy budou provedeny zednickým způsobem (dozdění, doplnění omítky, štuk a malba). Nutno počítat s malbou celého vnitřního povrchu stěny s okny.

AGORA ARCHITEKTONICKÝ A STAVEBNÍ ATELIER spol. s r.o.
www.agora-liberec.cz
U Soudu 536/6a
Liberec 2
CZ
PSČ 460 01

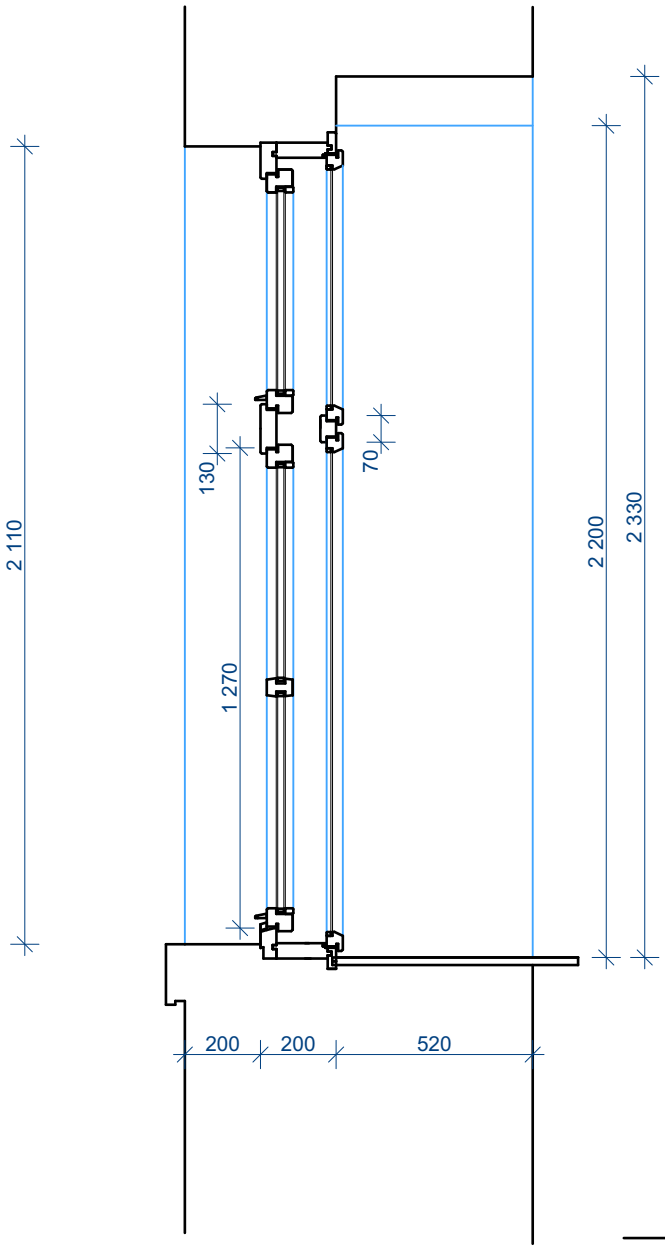

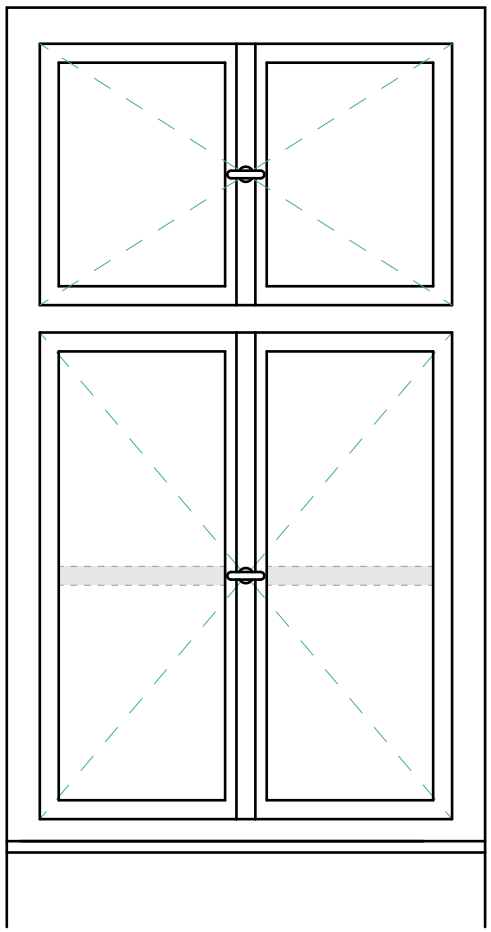

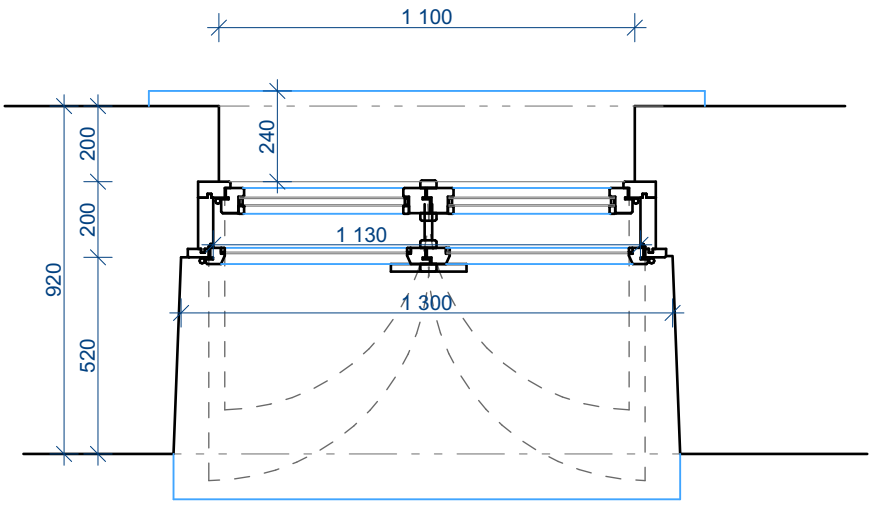

Vnější rozměr	Popis **6 ks**
cca 1110 x 2110	**okno špaletové dvoukřídlé s otevíravým nadsvětlíkem**
otvírání křídel	křídla vnější otevíravé do interiéru, zasklené dvojsklem, hlavní křídlo členěné křídla vnitřní otevíravé do interiéru, zasklené jednoduchým sklem
rám/špaleta	dřevěný špaletový s přerušeným tep.mostem
tepelné požadavky	$U_g \leq 1{,}0\ Wm^{-2}K^{-1}$
kování	

Okna 1.NP T.04

AGORA ARCHITEKTONICKÝ A STAVEBNÍ ATELIER spol. s r.o.
www.agora-liberec.cz
U Soudu 536/6a
Liberec 2
CZ
PSČ 460 01

Oprava fasády objektu
Střední zdravotnické školy

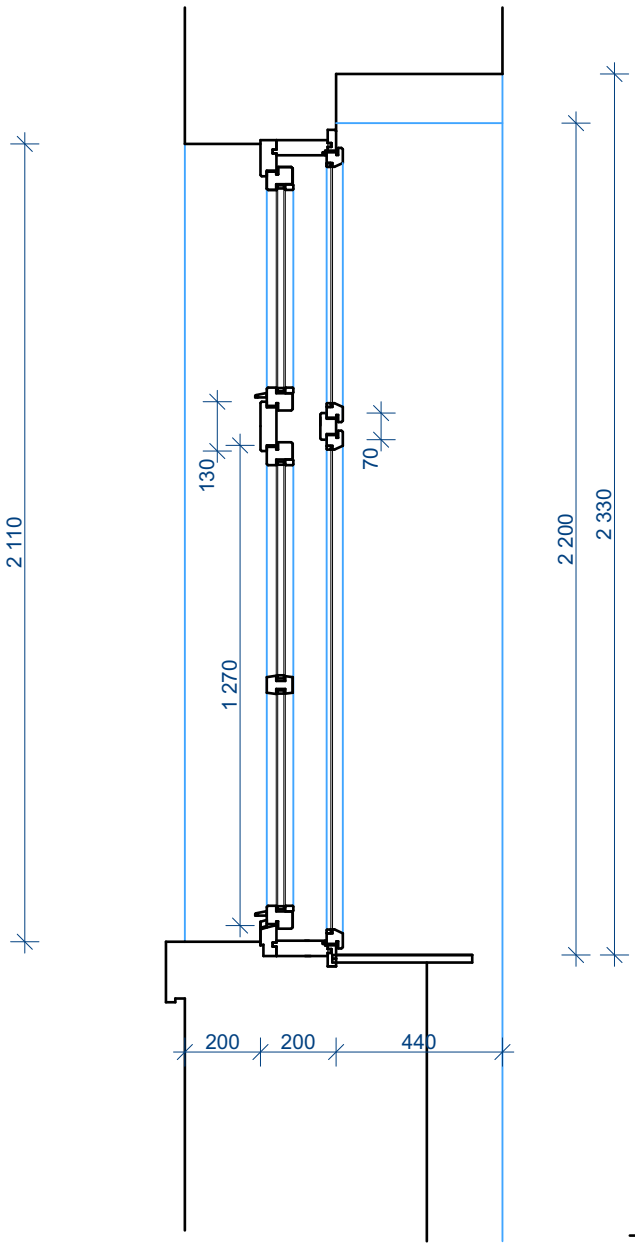

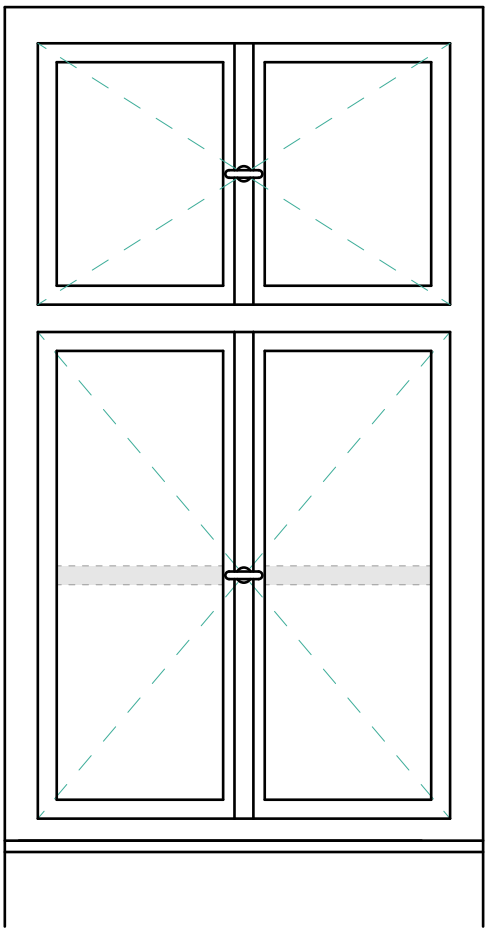

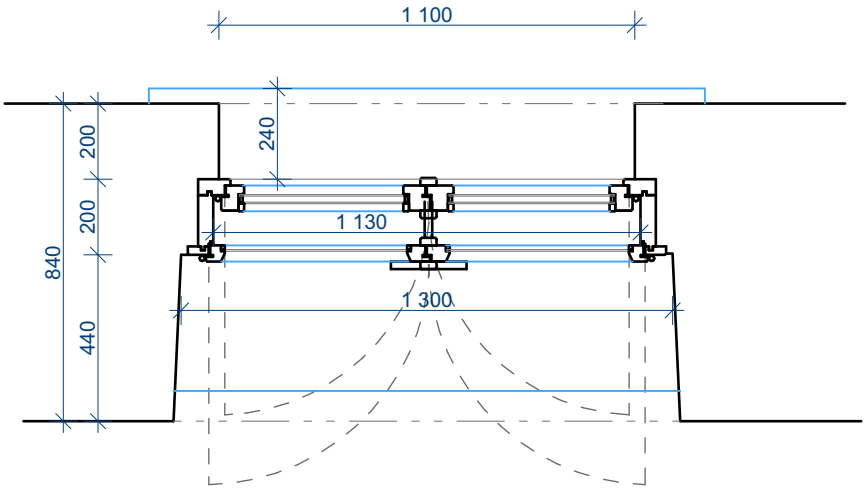

Vnější rozměr	Popis **6 ks**
cca 1110 x 2110	**okno špaletové dvoukřídlé s otevíravým nadsvětlíkem**
otvírání křídel	křídla vnější otevíravé do interiéru, zasklené dvojsklem, hlavní křídlo členěné křídla vnitřní otevíravé do interiéru, zasklené jednoduchým sklem
rám/špaleta	dřevěný špaletový s přerušeným tep.mostem
tepelné požadavky	$U_g \leq 1{,}0\ Wm^{-2}K^{-1}$

Okna 2.NP T.05

AGORA ARCHITEKTONICKÝ A STAVEBNÍ ATELIER spol. s r.o.
www.agora-liberec.cz
U Soudu 536/6a
Liberec 2
CZ
PSČ 460 01

Oprava fasády objektu
Střední zdravotnické školy

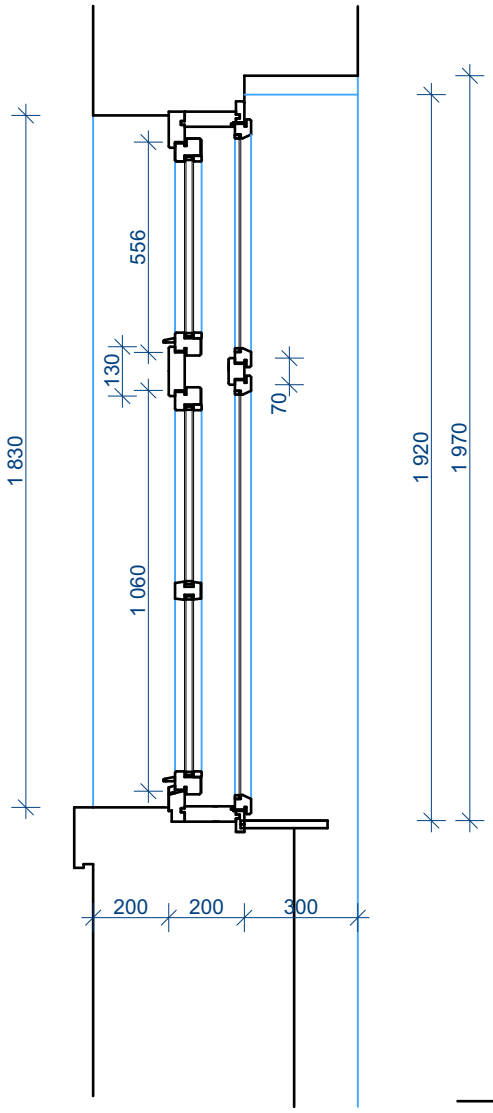

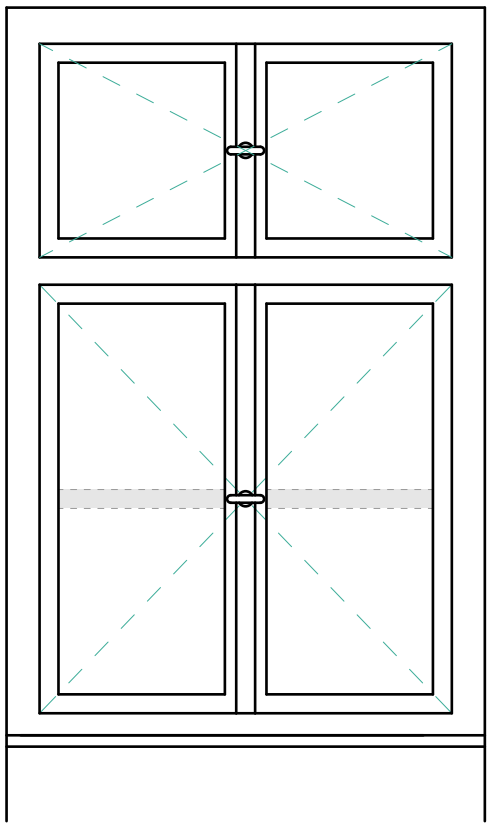

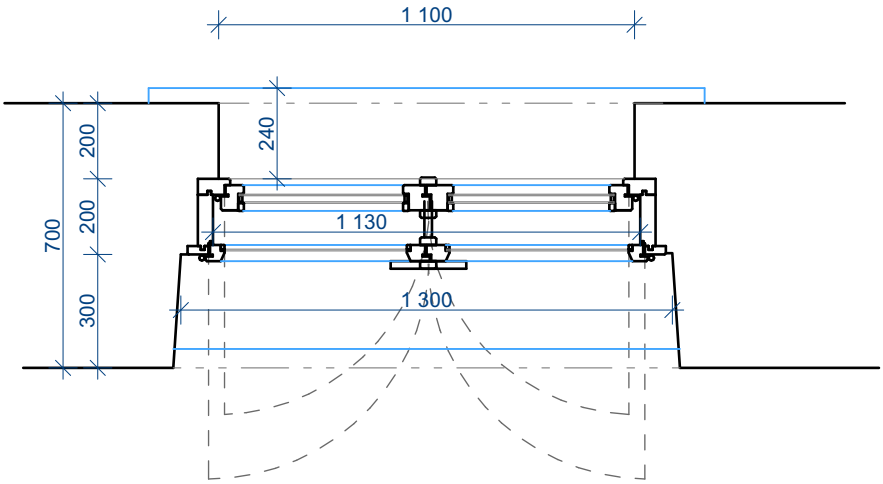

Vnější rozměr	Popis **6 ks**
cca 1110 x 1830	**okno špaletové dvoukřídlé s otevíravým nadsvětlíkem**
otvírání křídel	křídla vnější otevíravé do interiéru, zasklené dvojsklem, hlavní křídlo členěné křídla vnitřní otevíravé do interiéru, zasklené jednoduchým sklem
rám/špaleta	dřevěný špaletový s přerušeným tep.mostem
tepelné požadavky	$U_g \leq 1{,}0\ Wm^{-2}K^{-1}$

Okna 3.NP T.06

AGORA ARCHITEKTONICKÝ A STAVEBNÍ ATELIER spol. s r.o.
www.agora-liberec.cz
U Soudu 536/6a
Liberec 2
CZ
PSČ 460 01

Oprava fasády objektu
Střední zdravotnické školy