ŘEZ C–C

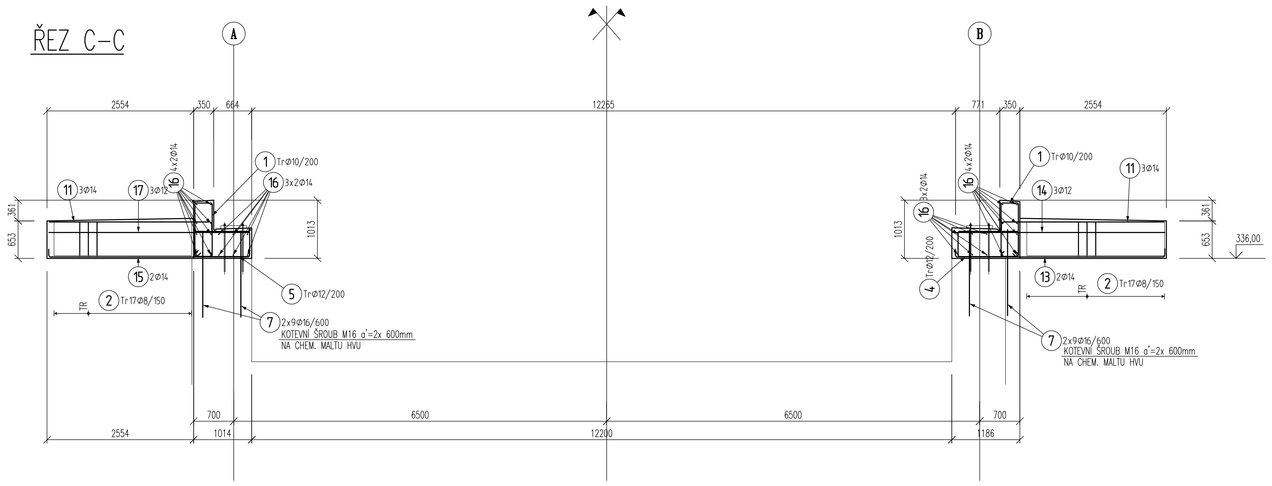

ŘEZ B–B

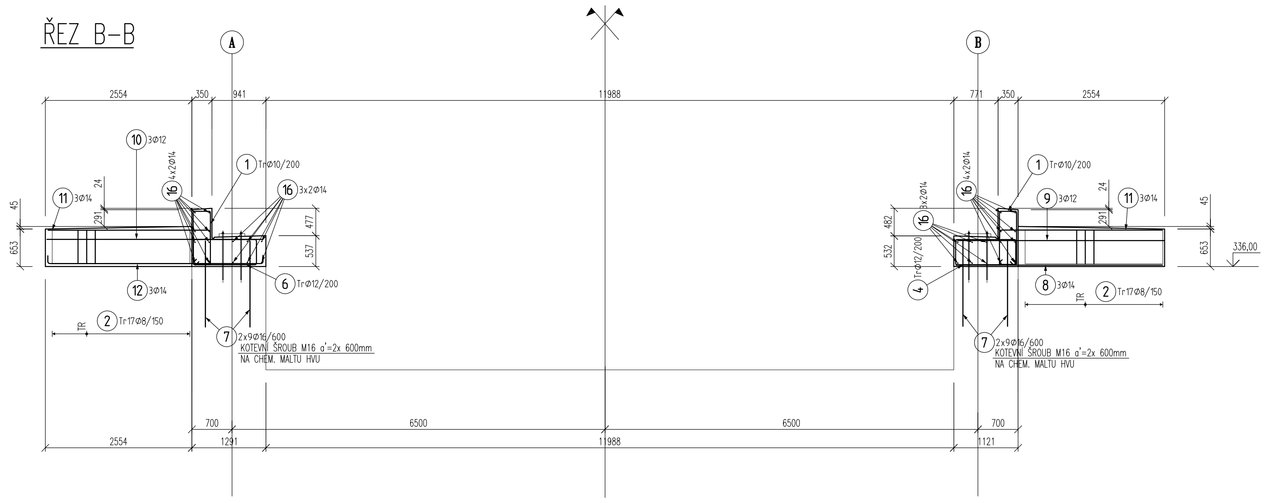

ŘEZ D–D

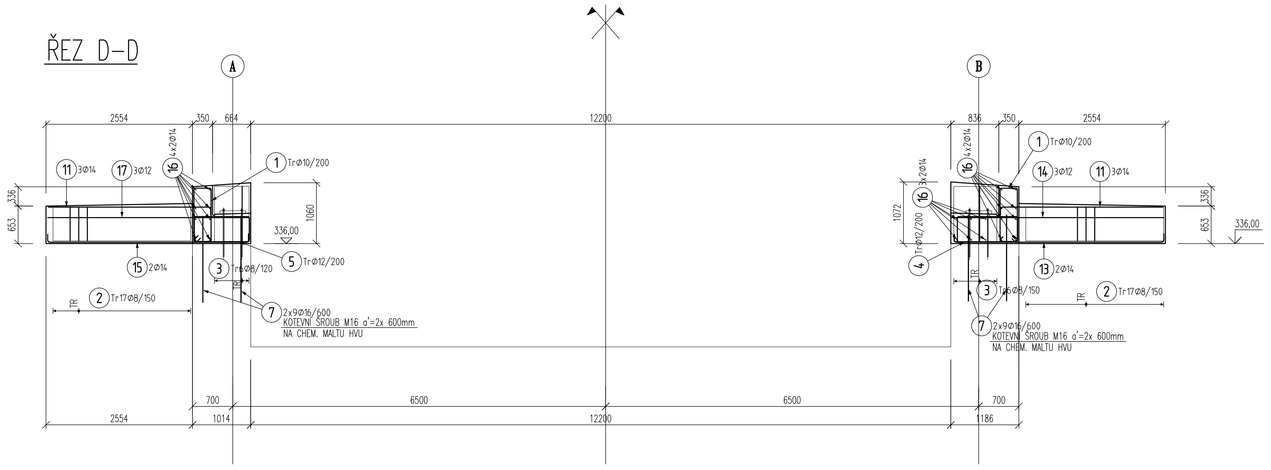

POHLED A

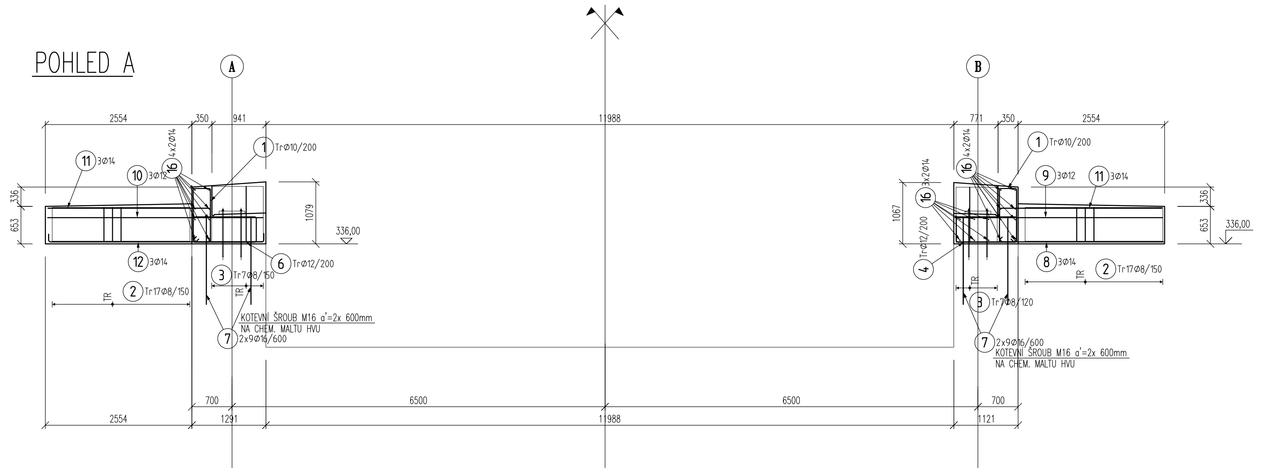

PŮDORYS ZÁKLADŮ

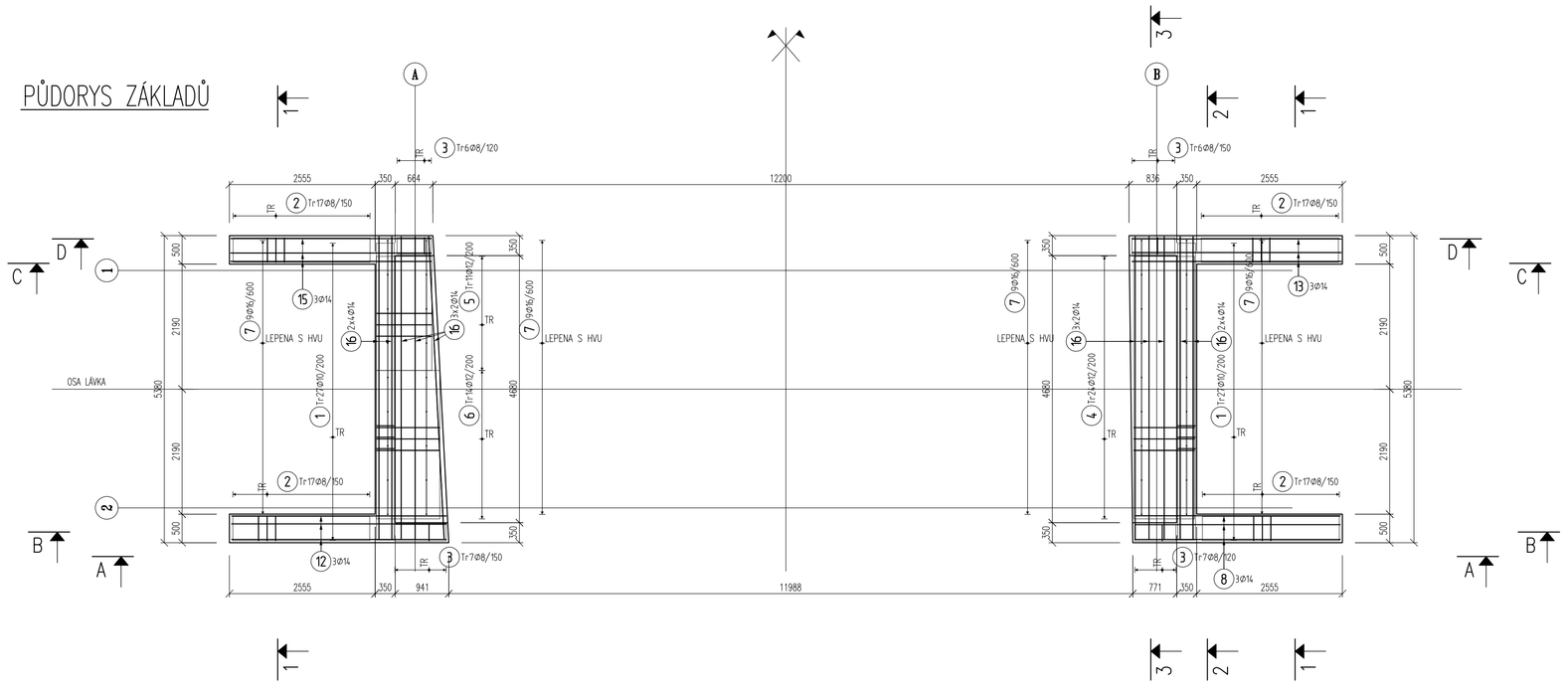

ŘEZ 3–3

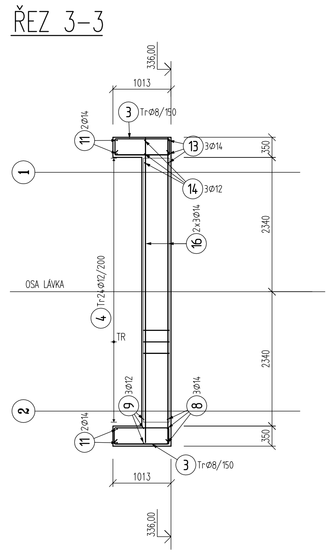

ŘEZ 2–2

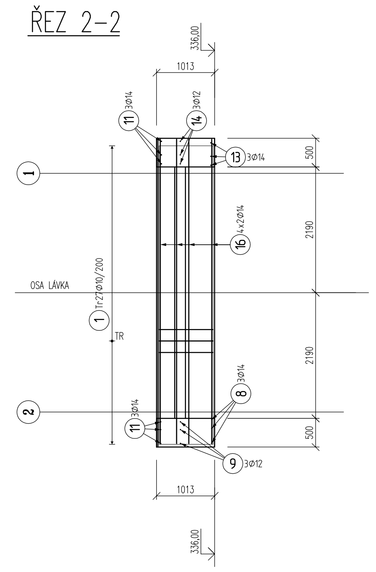

ŘEZ 1–1

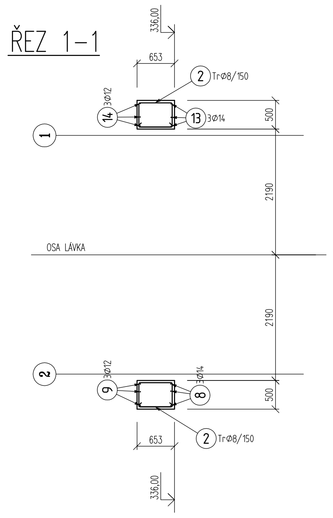

BETON: C30/37-XF4-XD3

MAX. PRŮSAK 50 mm podle ČSN EN 12390-8
NÁROST PEVNOSTI BETONU VELMI POMALÝ
NAVRŽENO DLE ČSN 73 1201/Z6–Z2; ČSN EN 206-1–Z3; ČSN EN 13670-1–Z1
KRYTÍ INT MIN/NOM 20 mm/25 mm
KRYTÍ EXTERIER MIN/NOM 40 mm/45 mm

OCEL: 10 505

VÁKENÉ DELKY JSOU VZTAŽENY K NEJDELŠÍ LICI PRUTU.
POLOMERY OBLOUKU JSOU POLOMERY OHYBACÍCH TRNU,
NEZNAČENÉ POLOMERY JSOU 1/2 D=min (7Ø; 20).
NEZNACENE UHLY JSOU 45°, 90° resp 180°.
CELKOVE DELKY VLOZEK JSOU STRUNE DELKY.
ROVNE KUSKY JSOU VE VYKAZU OZNACENE "/".

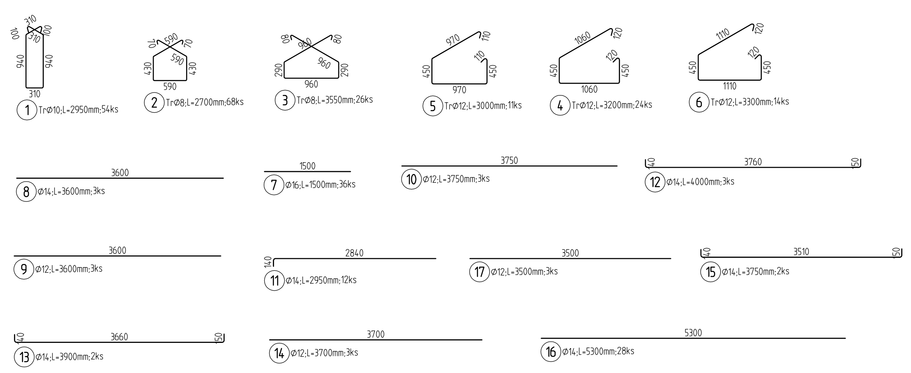

Stavba	: CYKLOSTEZKA ZA ČOV LIBEREC
Objekt	: C200 – REKONSTRUKCE MOSTU
Prvek	: ZÁKLADY

08.06.14 22:10

Poz	Profil		Délka [mm]	ks	R 8	R 10	R 12	R 14	R 16
1	R	10	2950	54		159.3			
2	R	8	2700	68	183.6				
3	R	8	950	26	92.9				
4	R	12	3200	24			76.8		
5	R	12	3000	11			33.0		
6	R	12	3300	14			46.2		
*7	R	16	1500	36					54.0
*8	R	14	3600	3				10.8	
*9	R	12	3600	3			10.8		
*10	R	12	3750	3			11.3		
11	R	14	2950	12				35.4	
12	R	14	4000	3				12.0	
13	R	14	3900	2				7.8	
*14	R	12	3700	3			11.1		
15	R	14	3750	2				7.5	
*16	R	14	5300	28				148.4	
*17	R	12	3500	3			10.5		
CELKOVA DELKA [m]					275.9	159.3	199.7	221.9	54.0
HMOTNOST [kg]					108.9	98.2	177.3	268.1	85.2
CELKOVA HMOTNOST [kg]									737.7

POZNÁMKY

DO ZÁKLADOVÝCH PÁTEK JE NUTNO OSADIT ŠIKMOU OCEL. DESKU PRO KOTVENÍ LOŽISEK PRO OK OCELOVÁ KONSTRUKCE JE OSAZENA NA 4LOŽISKA 2 POSUVNÉ A 2 PEVNÉ

ŠROUBY **8.8**

MATERIÁLY **S235J2H, S235J2+N**

KOTVENÍ A ZÁLIVKA STYKOVÉ SPÁRY DLE ON 732615, ZÁLIVKA JEMNOZRNÝ VODOTĚSNÝ BETON C30/37 XF4+XD3, SIKA)

VŠECHNY NEOZNAČENÉ SVARY DLE TLOUŠŤKY PŘIPOJOVANÝCH MATERIÁLŮ

PŘED VÝROBOU OCEL. KONSTRUKCE MUSÍ BÝT ZPRACOVÁNA PROVÁDĚCÍ A DÍLENSKÁ DOKUMENTACE NA ZÁKLADĚ SKUTEČNÝCH ROZMĚRŮ NA STAVBĚ A ODSOUHLASENA PROJEKTANTEM DSP ROVNĚŽ PŘÍPADNÉ TECHNOLOGICKÉ ZMĚNY OCEL. PRVKŮ MUSÍ BÝT ODSOUHLASENY A ZOHLEDNĚNY V DÍLENSKÉ DOKUMENTACI !!!

ČIHLSKY TVARU A ROZMĚRU OK DLE			ISO 2768 – mK
PŘÍPRAVA SVAR. PLOCH DLE			ČSN EN 1090-2 ČSN EN ISO 9692
PŘÍDAVNÝ MATERIAL PRO PROCESY SVAŘOVÁNÍ DLE ČSN EN ISO 544	STUPEŇ JAKOSTI DLE		ČSN EN ISO 5817 ☒B ☐C ☐D
	STUPEŇ PŘÍPUSTNOSTI DLE		ČSN EN 12 517-1 ☐1 ☒2 ☐3
135 MAG OCHRANNÝ PLYN ČSN EN ISO 14175 – M21 PŘÍDAVNÝ DRÁT ČSN EN ISO 14341 – G3 Si1	DOKUMENTY MATERIÁLU DLE	☐3.2	ČSN EN 10 204 ☒3.1 ☐2.2
121 UP TAVIDLO ČSN EN 760 SA AB 1 67 AC H5 PŘÍDAVNÝ DRÁT ČSN EN 756 S2	VÝROBNÍ KATEGORIE	TŘÍDA PROVEDENÍ OK	ŠROUBY Zn ☒ ŽÁROVÝ Zn ☐
111 ELEKTRODA ČSN EN ISO 14172 – OK48.00	PC-01	EXC 3	5.6 ☐ 8.8 ☒ 10.9 ☐

REPOS.Lbc,s.r.o.
projekční a stavební kancelář
IČO : 25447190
E.BERŠÁNA 12, 46001 LIBEREC 5 TEL/FAX 485310402/485164448

ZODP. PROJEKTANT	KRESLIL	KONTROLOVAL	
Ing. JAN KUCHARIK	Ing. JIŘÍ HOLUB	Ing. D. VOJTÍŠKOVÁ	
INVESTOR	Statutární město Liberec, nám. Dr. E. Beneše 1, Liberec		
MÍSTO STAVBY	Liberec, k.ú. Staré Pavlovice, Poka Nisa	DATUM	07.06.2014
OBJEDNATEL	Rybář s.r.o.	DATUM OBJEDNÁNÍ	12.02.2013
NÁZEV	CYKLOSTEZKA ZA ČOV LIBEREC C 200 – REKONSTRUKCE MOSTU	SLOŽKA	C 200
		ZAK.ČÍSLO	K201316
		STUPEŇ	DPS (PRO PROV. STAVBY)
VÝKRES (popis dílu)	ZÁKLADY , VÝZTUŽ ZÁKLADŮ	MĚŘ. 1: 50	PARÉ	VÝKR.č. C202
SLOŽKA	C 200 –STAVEBNÉ KONSTRUKČNÍ ŘEŠENÍ – DPS		